RUNNER

EN

Assembly, operation and maintenance
INSTRUCTIONS
RUNNER trailer RT1

NOTICE
de montage, d'utilisation et d'entretien
Remorque RUNNER RT1

FR

DE

Montage, Gebrauch, Wartung
GEBRAUCHSANLEITUNG
Anhänger Runner RT1

Montage, gebruik, onderhoud
HANDLEIDING
RUNNER RT1 fietstrailer

NL

ES

MANUEL
de montaje, de uso, de mantenimiento
Remolque RUNNER RT1

RUNNER , a professional bike trailer designed and manufactured by

FleximodaI

Urban logistics solutions

Need some help ?
support@fleximodal.fr
+33 222 930 940
More support on www.fleximodal.fr/support

15 rue de Bray - 35510 Cesson Sévigné - FRANCE

EN	You have just acquired a RUNNER trailer, we are delighted and hope that it will give you satisfaction in your activity. In this document you will find all the information relating to the fitting, use and maintenance of your equipment.
FR	Vous venez de faire l'acquisition d'une remorque RUNNER, nous en sommes ravis et espérons qu'elle vous apportera satisfaction dans votre activité. Vous trouverez dans ce document toutes les informations relatives au montage, à l'utilisation et à l'entretien de votre matériel.
DE	Sie haben einen RUNNER Anhänger gekauft. Wir danken Ihnen, dass Sie sich hierfür entschieden haben und hoffen er wird Sie bei allen Ihren Aktivitäten zufriedenstellen. Sie finden in dieser Anleitung alle Informationen für die Montage, den Gebrauch und die Wartung.
NL	Hartelijk dank voor uw aankoop van deze RUNNER-trailer. We hopen deze trailer ten volle zijn nut zal bewijzen bij uw activiteiten. In dit document staat alle informatie voor de montage, het gebruik en het onderhoud van uw trailer.
ES	Acaba de adquirir un remolque RUNNER. Lo celebramos y esperamos que llene su actividad de satisfacción. En este documento encontrará toda la información relativa al montaje, al uso y al mantenimiento de su material.

Description / Produktbeschreibung / Beschrijving / Descripción **4**

Assembly / Montage / Montaje **5**

Instruction of use / Mode d'emploi / Bedienungsanleitung / Gebruiksaanwijzing / Modo de empleo **10**

Maintenance / Entretien / Wartung / Onderhoud / Mantenimiento **16**

Checkpoint summary on the RUNNER **26**

Résumé des points de contrôle RUNNER **27**

Description / Produktbeschreibung / Beschrijving / Descripción

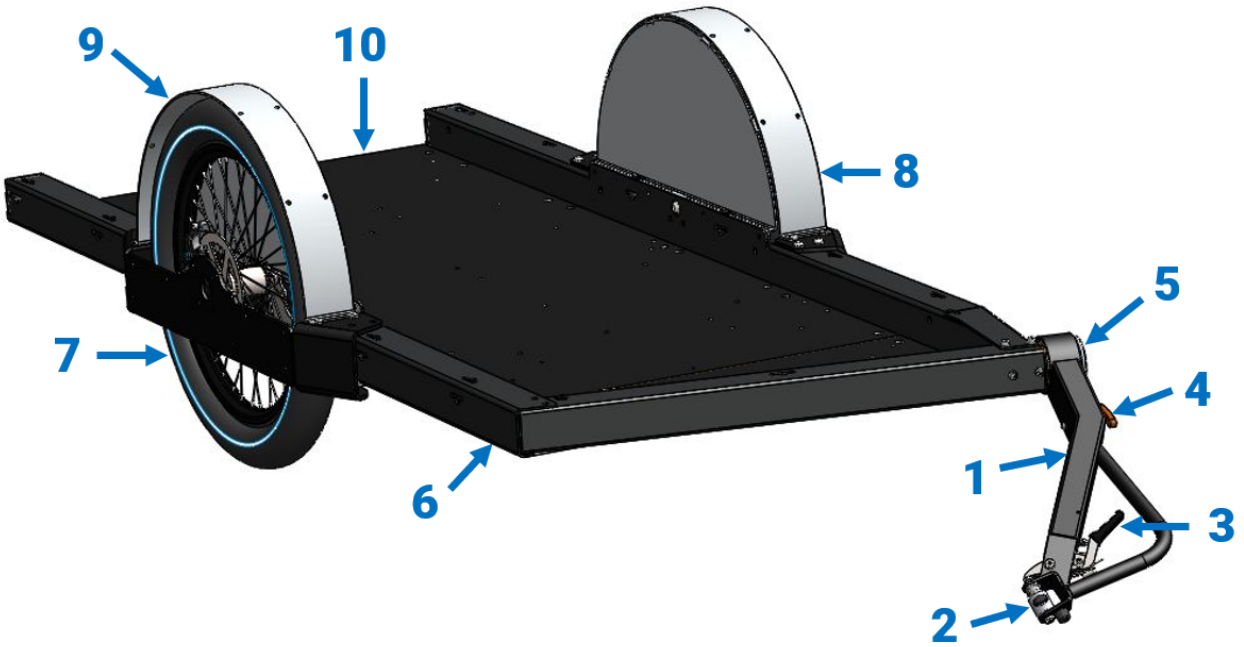

FR	EN	DE
1. Timon	1. Drawbar	1. Deichsel
2. Attelage	2. Hitch	2. Anhalter
3. Poignée frein	3. Brake handle	3. Bremsgriff
4. Levier d'indexage	4. Indexing lever	4. Indexierungshebel
5. Indexeur	5. Indexer	5. Indexer
6. Cadre	6. Frame	6. Rahmen
7. Roue droite	7. Right wheel	7. Rechtes Rad
8. Roue gauche	8. Left wheel	8. Linkes Rad
9. Garde-boue	9. Mudguard	9. Kotflügel
10. Plateau	10. Tray	10. Schale

NL	ES
1. Dissel	1. Timón
2. Hitch	2. Enganche
3. Remgreep	3. Manija del freno
4. Indexeringshendel	4. Palanca de indexación
5. Indexer	5. Indexer
6. Frame	6. Cuadro
7. Rechterwiel	7. Rueda derecha
8. Linkerwiel	8. Rueda izquierda
9. Spatbord	9. Guardabarros
10. Dienblad	10. Bandeja

Assembly / Montage / Montaje

Tools required for the assembly / Outils requis pour le montage / Erforderlichen Montagewerkzeug / Gereedschap voor de montage / Herramientas necesarias para el montaje

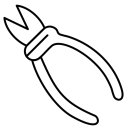

4 / 5 / 6 mm

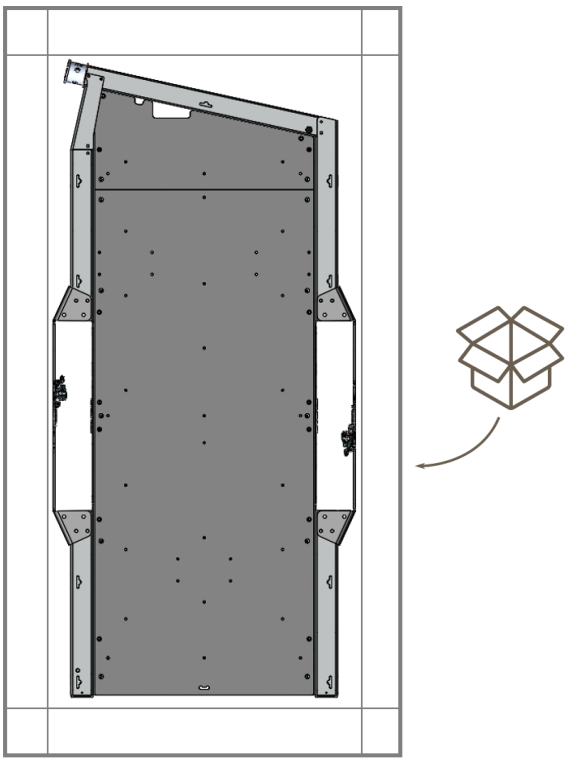

EN	Arrange the components in their assembly positions. Unfold the cardboard box and use it to protect your work area.
FR	Disposer les éléments dans leur position de montage. Utiliser le carton déplié pour protéger votre espace de travail.
DE	Legen Sie die Teile in der Montageposition hin. Nutzen Sie den aufgefalteten Karton als Unterlage.
NL	Leg de onderdelen op de plaats waar ze moeten worden gemonteerd. Gebruik het opengevouwen karton om uw werkruimte te beschermen.
ES	Disponga los elementos en su posición de montaje. Utilice la caja desplegada para proteger su espacio de trabajo.

Drawbar / Timon / Deichsel / Dissel / Timón

EN	1. Press the indexing lever and pass the drawbar on the indexer. Lock the drawbar in one position. 2. Install the 3 countersunk screws to secure the indexer cap (5mm Allen key). **Torque 18 N.m**
FR	1. Appuyer sur la manette d'indexage et passer l'axe du timon sur l'indexeur. Bloquer le timon sur une position. 2. Installer les 3 vis tête fraisée pour fixer le chapeau de l'indexeur (clé Allen 5mm). **Couple 18 N.m**
DE	1. Drücken Sie den Indexierungshebel und führen Sie die Zugstange an der Indexierungsvorrichtung vorbei. Verriegeln Sie die Deichsel in einer Position. 2. Setzen Sie die 3 Senkschrauben ein, um die Kappe der Indexiervorrichtung zu befestigen. **Drehmoment 18 N.m**
NL	1. Druk de indexeringshendel in en geef de dissel op de indexer door. Vergrendel de dissel in één stand. 2. Monteer de 3 verzonken schroeven om de indexeerkap vast te zetten. **Koppel 18N.m**
ES	1. Presione la palanca de indexación y pase el pasador del timón sobre el indexador. Fijar el timón en una posición. 2. Instale los 3 tornillos avellanados para asegurar la tapa del indexador. **Torque 18N.m**

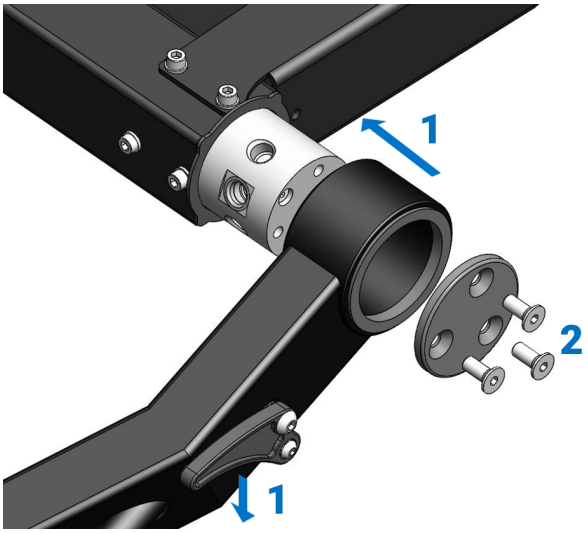

Brake calipers / Etrier Frein / Fahrradbremssättel / fietsremklauwen / Pinza de freno

EN	The brakes are already adjusted, the two brake calipers still need to be attached. Align the holes in the wheel plate with the adapter of the caliper and then fix by tightening firmly with the screws supplied (4mm Allen key). **Torque 8 N.m**
FR	Les freins sont déjà réglés, il reste à fixer les deux étriers de frein. Aligner les perçages de la tôle roue avec l'adaptateur de l'étrier puis fixer en serrant fermement avec les vis fournies (clé Allen 4mm). **Couple 8 N.m**
DE	Die Bremsen sind bereits eingestellt, die beiden Bremssättel müssen noch angebracht werden. Die Löcher in der Radplatte mit dem Adapter des Bremssattels ausrichten und anschliessend durch festes Anziehen mit den mitgelieferten Schrauben (4mm Inbusschlüssel) fixieren. **Drehmoment 8 N.m**
NL	De remmen zijn al afgesteld, de twee remklauwen moeten nog worden bevestigd. Lijn de gaten in de wielplaat uit met de adapter van de remklauw en zet deze vervolgens vast met de bijgeleverde schroeven (4mm inbussleutel). **Koppel 8 N.m**
ES	Los frenos ya están ajustados, las dos pinzas de freno todavía tienen que ser colocadas. Alinee los agujeros de la placa de la rueda con el adaptador del calibrador y luego fíjelo apretando firmemente con los tornillos proporcionados (llave Allen de 4 mm). **Torque 8 N.m**

Wheels / Roues / Räder / Wielen / Ruedas

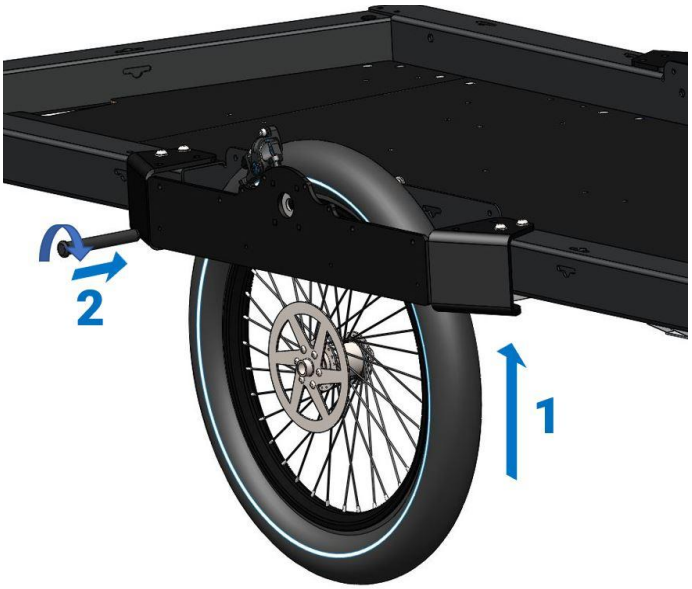

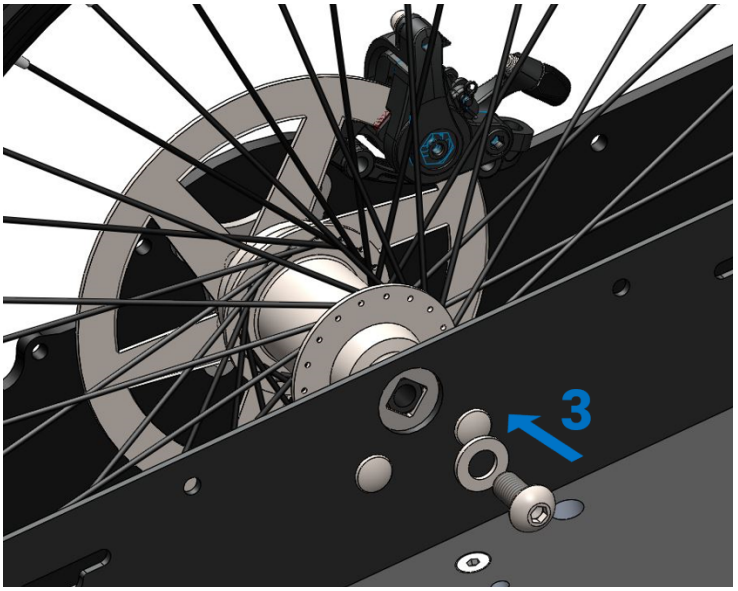

EN	1. Pass the wheel underneath the frame. Pay attention to the passage of the brake disc between the two caliper pads. 2. Align the holes and pass the wheel axle. The end of the wheel axle is square, it must fit into the square of the inner plate, to do so turn the axle and lock it in place. 3. Install the M10 screw with contact washer holding the wheel axle on the other side so that it does not dislodge from the square. Tighten firmly with a 6mm Allen key. **Torque 28 N.m**
FR	1. Passer la roue par dessous le châssis. Attention au passage du disque de frein entre les deux plaquettes de l'étrier. 2. Aligner les perçages et passer l'axe de roue. Le bout de l'axe de roue est carré, il doit rentrer dans dans le carré de la platine intérieure, pour cela faire tourner l'axe et l'enclencher. 3. Installer la vis M10 avec rondelle contact en maintenant de l'autre côté l'axe de roue pour ne pas qu'il se déloge du carré. Serrer fermement avec une clé Allen 6mm. **Couple 28 N.m**
DE	1. Führen Sie das Rad unter dem Rahmen hindurch. Achten Sie auf den Durchgang der Bremsscheibe zwischen den beiden Sattelbelägen. 2. Richten Sie die Löcher aus und führen Sie die Radachse durch. Das Ende der Radachse ist viereckig, es muss in den Vierkant der inneren Platte passen, dazu die Achse drehen und arretieren. 3. Installieren Sie die M10-Schraube mit Kontaktscheibe, die die Radachse auf der anderen Seite hält, so dass sie sich nicht vom Vierkant lösen kann. Ziehen Sie die Schraube mit einem 6-mm-Inbusschlüssel fest an. **Drehmoment 28 N.m**
NL	1. Ga het wiel onder het frame door. Let op de doorgang van de remschijf tussen de twee remklauwen. 2. Lijn de gaten uit en passeer de wielas. Het uiteinde van de wielas is vierkant, het moet in het kwadraat van de binnenste plaat passen, om dit te doen draai je de as en vergrendel je hem. 3. Installeer de M10-schroef met contactring die de wielas aan de andere kant vasthoudt, zodat deze niet loskomt van het vierkant. Draai de schroef stevig vast met een 6 mm inbussleutel. **Koppel 28 N.m**
ES	1. Empuja la rueda debajo del chasis. Presta atención al paso del disco de freno entre las dos pastillas de la pinza. 2. Alinee los agujeros y pase el eje de la rueda. El extremo del eje de la rueda es cuadrado, debe encajar en el cuadrado de la placa interior, para ello girar el eje y engancharlo. 3. Instale el tornillo M10 con la arandela de contacto, sosteniendo el eje de la rueda en el otro lado para que no se salga del cuadrado. Apriete firmemente con una llave Allen de 6 mm. **Torque 28 N.m**

Mudguards / Garde-boue / Kotflügel / Spatborden / guardabarros

EN	Install the mudguards with the screws and washers supplied. Tighten so as to crush the contact washer, **torque 15 N.m**. **Pay attention to the direction of the mudguards: lights towards the rear of the trailer!**
FR	Installer les gardes-boues avec les vis et rondelles fournies. Serrer de manière à écraser la rondelle contact, **couple 15 N.m**. **Attention au sens des gardes-boues : éclairages vers l'arrière de la remorque !**
DE	Die Kotflügel mit den mitgelieferten Schrauben und Unterlegscheiben montieren. Ziehen Sie sie so fest, dass die Kontaktscheibe gequetscht wird, **Drehmoment 15 N.m**. **Achten Sie auf die Richtung der Kotflügel: Lichter zum Heck des Anhängers hin!**
NL	Installeer de spatborden met de bijgeleverde schroeven en ringen. Draai deze vast om de contactring te verbrijzelen, **Koppel 15 N.m**. **Let op de richting van de spatborden: verlichting naar de achterzijde van de aanhanger!**
ES	Instale los guardabarros con los tornillos y arandelas provistos. Apriete para aplastar la arandela de contacto, **torque 15 N.m**. **Presta atención a la dirección de los guardabarros: luces hacia la parte trasera del remolque !**

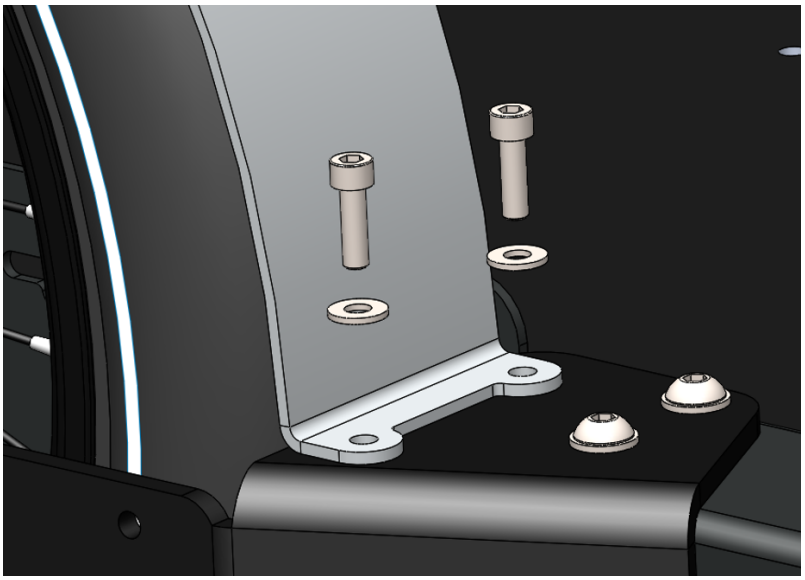

Instruction of use / Mode d'emploi / Bedienungsanleitung / Gebruiksaanwijzing / Modo de empleo

Checking the load / Vérification de la charge / Ladeüberprüfung / Controle van de lading / Comprobación de la carga

EN	Before you want to transport a load with the trailer, make sure that : - The load has sufficient integrity to prevent parts of the load from coming loose during transport. If necessary, the use of film, straps or other securing equipment will ensure that the load is held together and securely fastened to the trailer. - The total load to be transported has a total mass of less than 200 kg. Its centre of gravity is substantially centred both longitudinally and laterally and located at a height of less than 70cm above the trailer bed. If the load cannot be distributed correctly over the entire trailer bed, we recommend placing the centre of gravity towards the front of the trailer to maintain good handling.
FR	Avant de vouloir transporter une charge avec la remorque, assurez-vous que : - La charge présente une intégrité suffisante, afin d'éviter que des éléments de celle-ci puissent se désolidariser lors de son transport. Au besoin, l'utilisation de film, de sangles ou de tout autre matériel d'arrimage permettra d'assurer la cohésion de la charge et son maintien sur la remorque. - La charge totale à transporter présente une masse totale inférieure à 200 kg. Son centre de gravité est sensiblement centrée autant longitudinalement que latéralement et situé à une hauteur inférieure à 70cm au-dessus du plateau de la remorque. Si la charge ne peut être répartie correctement sur tout le plateau de la remorque, nous conseillons de placer le centre de gravité vers l'avant de la remorque pour conserver une bonne tenue de route.
DE	Bevor Sie eine Ladung mit dem Anhänger transportieren wollen, vergewissern Sie sich, daß : - die Ladung ausreichend unversehrt ist, um zu verhindern, dass sich Teile der Ladung während des Transports lösen. Gegebenenfalls wird durch die Verwendung von Folien, Gurten oder anderen Sicherungsmitteln dafür gesorgt, dass die Ladung zusammengehalten und sicher am Anhänger befestigt wird. - Die gesamte zu transportierende Ladung hat eine Gesamtmasse von weniger als 200 kg. Ihr Schwerpunkt ist sowohl in Längs- als auch in Querrichtung im Wesentlichen zentriert und liegt in einer Höhe von weniger als 70 cm über der Anhängerbasis. Wenn die Last nicht korrekt über die gesamte Anhängerbasis verteilt werden kann, empfehlen wir, den Schwerpunkt zur Vorderseite des Anhängers zu legen, um eine gute Handhabung zu gewährleisten.
NL	Voordat u een lading met de oplegger wilt vervoeren, moet u ervoor zorgen dat : - De lading voldoende integer is om te voorkomen dat delen van de lading tijdens het transport loskomen. Indien nodig zorgt het gebruik van folie, riemen of andere bevestigingsmiddelen ervoor dat de lading bij elkaar wordt gehouden en stevig aan de trailer wordt vastgemaakt. - De totale te vervoeren lading heeft een totale massa van minder dan 200 kg. Het zwaartepunt is zowel in de lengte als in de breedte substantieel gecentreerd en bevindt zich op een hoogte van minder dan 70 cm boven de laadvloer van de oplegger. Als de lading niet correct over de gehele opleggerbedding kan worden verdeeld, raden wij aan het zwaartepunt naar de voorkant van de oplegger te plaatsen om een goede hantering te waarborgen.
ES	Antes de que quieras transportar una carga con el remolque, asegúrate de que..: - La carga tiene la suficiente integridad para evitar que partes de la carga se suelten durante el transporte. Si es necesario, el uso de películas, correas u otro equipo de sujeción ayudará a mantener la carga unida y a asegurarla al remolque.- La carga total a transportar tiene una masa total de menos de 200 kg. Su centro de gravedad está sustancialmente centrado tanto en sentido longitudinal como lateral y está situado a una altura de menos de 70 cm por encima de la cama del remolque. Si la carga no puede distribuirse correctamente en toda la plataforma del remolque, recomendamos colocar el centro de gravedad hacia la parte delantera del remolque para mantener un buen manejo.

Securing the load / Arrimage du chargement / Befestigung der Ladung / Vastzetten van de lading / Estiba de la carga

EN	If necessary, use straps to secure the load to the trailer using the lashing points provided for this purpose on the frame. If tightening is done with a ratchet strap be careful not to deform the sheet metal at the attachment points.
FR	Au besoin, utiliser des sangles pour solidariser la charge à la remorque grâce aux points d'arrimage prévus à cet effet sur le cadre. Si le serrage se fait avec une sangle à cliquet, attention de ne pas déformer la tôle au niveau des points d'accroche.
DE	Gegebenenfalls ist die Ladung mit Gurten über die dafür vorgesehenen Zurrpunkte am Rahmen auf dem Anhänger zu sichern. Wird mit einem Ratschengurt gespannt, ist darauf zu achten, dass das Blech an den Befestigungspunkten nicht verformt wird.
NL	Gebruik indien nodig riemen om de lading aan de oplegger vast te zetten met behulp van de daarvoor bestemde sjorpunten op het frame. Indien het vastzetten gebeurt met een ratelband, wees dan voorzichtig met het vervormen van het plaatwerk aan de bevestigingspunten.
ES	Si es necesario, utilice correas para asegurar la carga al remolque utilizando los puntos de amarre proporcionados en el bastidor. Si se aprieta con una correa de trinquete, tenga cuidado de no deformar la chapa en los puntos de fijación.

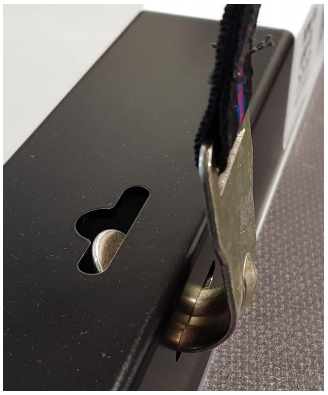

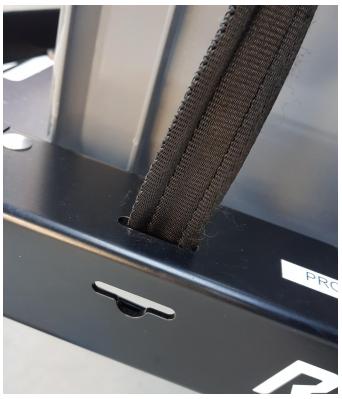

Adjusting the drawbar / Réglage du timon / Einstellung der Deichsel / Afregeling van de boom / Ajuste del timón

EN	The angle of the drawbar is adjustable in order to be able to use the trailer in different configurations:
FR	L'inclinaison du timon est réglable permettant une meilleure ergonomie selon les cas d'usage.
DE	Die Neigung der Deichsel ist entsprechend dem Gebrauch verstellbar :
NL	Om de trailer in verschillende configuraties te kunnen gebruiken is de hoek van de boom regelbaar.
ES	La inclinación del timón puede ajustarse para poder utilizar el remolque en diferentes configuraciones:

EN	High Position: To move the trailer manually
FR	Position haute : pour déplacer la remorque manuellement
DE	Hohen Position : um den Anhänger manuell zu bewegen
NL	Hoge positie: om de trailer handmatig te verplaatsen
ES	Posición alta: para mover el remolque manualmente

#1

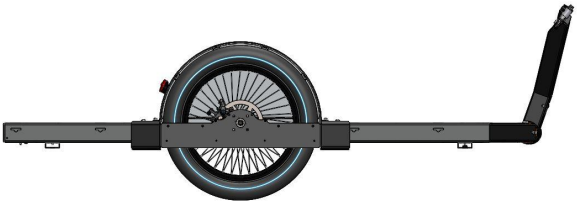

EN	Intermediate position: for attaching the trailer to a bike
FR	Position intermédiaire : pour atteler la remorque à un vélo
DE	Zwischenposition: zum Ankuppeln des Anhängers an ein Fahrrad
NL	Tussenpositie: om de trailer met een fiets voort te trekken
ES	Posición intermedia: para acoplar el remolque a una bicicleta

#2

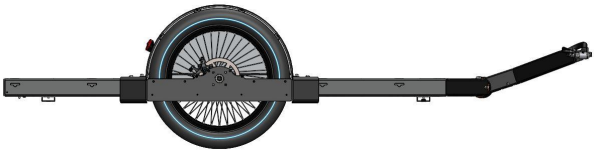

EN	Stand position : horizontal tray when unhitched
FR	Position béquillée : plateau horizontal quand non attelée
DE	Niedrige Position: Standbetrieb, horizontale Ablage
NL	Lage positie: Staande modus, horizontaal blad
ES	Posición baja: cama de remolque horizontal

#3

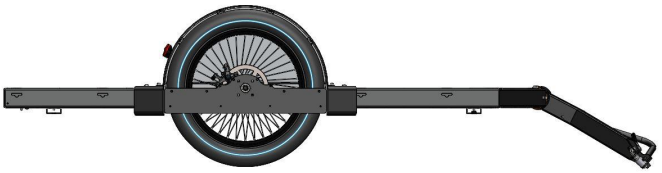

EN	Ramp mode : for loading rolling goods
FR	Position rampe : pour charger du matériel roulant sur la remorque.
DE	Rampenmodus : zum Laden von rollenden Gütern
NL	Rampstand : voor het laden van rollende goederen
ES	Posición de la rampa: para cargar el material rodante en el remolque.

#4

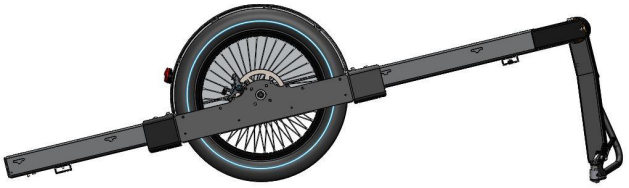

EN	Stand-up storage position: placed against a wall, the trailer takes up little space in your premises. However, pay attention to its balance!
FR	Position rangée debout : posée contre un mur, la remorque prend peu de place dans votre local. Attention cependant à son équilibre !
DE	Stehende Lagerung: An eine Wand gestellt, nimmt der Anhänger wenig Platz in Ihren Räumlichkeiten ein. Achten Sie jedoch auf sein Gleichgewicht!
NL	Staande opbergpositie: geplaatst tegen een muur neemt de trailer weinig ruimte in beslag in uw pand. Let wel op het evenwicht!
ES	Posición de almacenamiento de pie: colocado contra una pared, el remolque ocupa poco espacio en su habitación. Sin embargo, ¡cuidado con su equilibrio!

#5

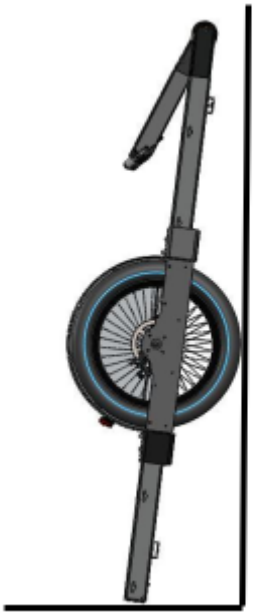

Changing the drawbar position / Changer la position du timon / So ändern Sie die Position der Deichsel / De positie van de boom wijzigen / Para cambiar la posición del timón

EN	#1 With your left hand, support the front of the trailer so that the drawbar does not rest on the ground. #2 With your right hand, pull on the lever. Tilt the drawbar into the desired position and release the lever. #3 **Check that the locking is well placed (to avoid the drawbar unlocking under load)**
FR	#1 Avec la main gauche, soutenir l'avant de la remorque pour que le timon n'appuie pas sur le sol. #2 Avec la main droite, appuyer sur le levier. Orienter le timon dans la position désirée puis relâcher le levier. **#3 Vérifier que le verrouillage est bien en place (pour éviter que le timon ne se déverrouille en charge)**
DE	#1 Mit der linken Hand, stützen Sie die Vorderseite des Anhängers ab, damit die Deichsel nicht auf den Boden drückt. #2 Mit der rechten Hand, drücken Sie auf dem Hebel. Kippen Sie den Deichselarm in die gewünschte Position und lassen Sie den Hebel los. #3 **Prüfen Sie, ob die Verriegelung sicher an ihrem Platz ist (um zu verhindern, dass die Deichsel unter Last entriegelt wird).**
NL	#1 Steun met uw linkerhand de voorkant van de aanhanger, zodat de dissel niet op de grond drukt. #2 Druk met uw rechterhand op de hendel. Kantel de disselboom in de gewenste positie en laat de hendel los. #3 **Controleren of de stand van de dissel vergrendeld is (om te vermijden dat de boom ontgrendelt bij het neerzetten)**
ES	#1 Con su mano izquierda, apoye la parte delantera del remolque para que la barra de tracción no presione el suelo. #2 Con tu mano derecha, presiona la palanca. Incline el brazo de la barra de tiro hasta la posición deseada y suelte la palanca. #3 **Compruebe que el botón esté en su posición correcta (para evitar que el brazo del timón se desbloquee bajo carga).**

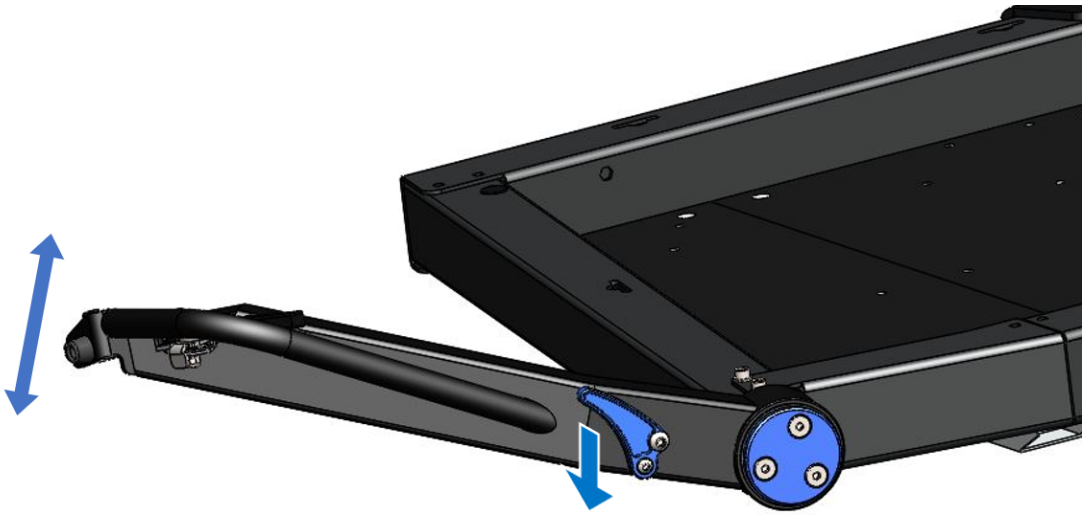

Hitching to the bike / Attelage au vélo / Fahrradanhängerkupplung / Vastmaken aan de fiets / Enganche a la bicicleta

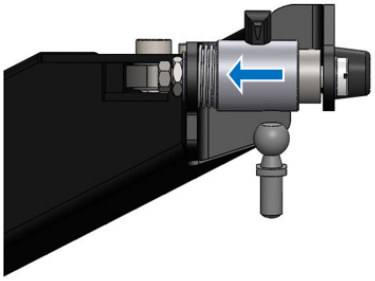

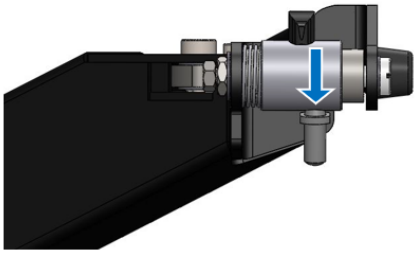

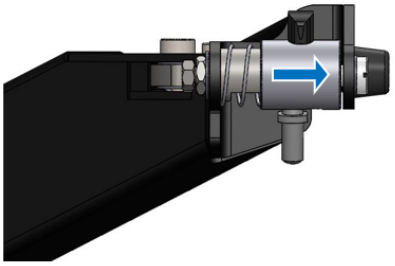

Moving on the bike / Déplacement à vélo / Radfahren / Trekken met de fiets / Desplazamiento en bicicleta

EN	Cycling with a loaded trailer requires the user to observe the rules of caution and anticipation, of which the main ones are as follows: - Appropriate conditions of movement, with a relatively flat road surface with a longitudinal and lateral slope not exceeding 10 % - Favourable weather conditions with regard for example to the windage of the load, and its weather protection to ensure its integrity, - Controlled speed (in any event less than 25 km/h), braking distances and anticipated trajectories depending on the conditions for the progress of the trailer (road surface, traffic conditions, size, respect for other users, etc.) and the stability of the load and the trailer. - Taking into account the dimensions of the combination, with a particularly significant width and length. It should be noted that the use of the equipment on the public road is subject to compliance with the requirements of the Highway Code of the country concerned, which the user makes sure he/she knows and observes.
FR	Le déplacement à vélo avec une remorque chargée requiert de l'utilisateur l'observation de règles de prudence et d'anticipation, dont les principales sont décrites ci-après : - des conditions d'évolution adaptées, avec une surface de roulage relativement plane présentant des déclivités longitudinale et latérale inférieures à 10 % - des conditions météorologiques adaptées au regard par exemple de la prise au vent de la charge, de sa protection aux intempéries pour assurer son intégrité,... - une vitesse maîtrisée (dans tous les cas inférieure à 25 km/h), des distances de freinage et des trajectoires anticipées en fonction des conditions d'évolution de la remorque (chaussée, condition de circulation, encombrement, respect des autres usagers,...) et de la stabilité du chargement et de la remorque. - une prise en compte des dimensions de l'ensemble attelé, avec une largeur et une longueur particulièrement importantes. A noter que l'utilisation du matériel sur la voie publique est soumis au respect des prescriptions du code de la route du pays concerné, que l'utilisateur s'assure connaître et respecter.
DE	Mit beladenem Anhänger radfahren verlangt vom Fahrer entsprechende Vorsicht und Vorausschau. Hier die wichtigsten Bedingungen : - angepasste Straßenverhältnisse mit relativ ebener Fahrbahn und einer Steigung wie auch Neigung kleiner als 10% - angepasste Wetterbedingungen (z.B. Windeinfluss auf die Ladung, Schutz vor Witterungseinflüssen) - angepasste Geschwindigkeit (jedenfalls unter 25 km/Stunde), vorausschauende Fahrweise entsprechend dem Bremsweg, der Reaktion des Anhängers und der Stabilität von Anhänger und Ladung - Beachtung der Dimension des Gespanns wegen seiner beachtlichen Länge und Breite Beachtung, dass der Fahrer die landesspezifischen Verkehrsregeln kennt und beachtet.
NL	Een geladen trailer met een fiets voorttrekken vereist van de fietser de nodige voorzichtigheid en anticipatie. Hij/zij moet vooral op het volgende letten: - een aangepast parcours met relatief vlakke ondergrond en hellingen die zowel in de lengte als over de breedte niet steiler zijn dan 10 % - aangepaste weersomstandigheden, bijvoorbeeld zorgen dat de lading niet te veel wind vangt, bescherming tegen neerslag, weersinvloeden, ... - onder controle houden van de snelheid (altijd minder dan 25 km/u), remafstanden inschatten en voldoende bewegingsruimte voor de weg die de trailer volgt (stoep, verkeersomstandigheden, opstopping, respect voor andere weggebruikers, ...) en de stabiliteit van de lading en de trailer. - rekening houden met de afmetingen van het geheel van de vracht die behoorlijk breed en lang is.

	Merk op dat het gebruik van dit materiaal op de openbare weg onderworpen is aan het verkeersreglement van het betrokken land. De gebruiker dient dit te kennen en te respecteren.
ES	El desplazamiento en bicicleta con un remolque cargado requiere que el usuario respete las normas de prudencia y de anticipación. Aquí se describen las principales: - condiciones de avance adaptadas, con una superficie de rodaje relativamente plana con declives longitudinales y laterales inferiores a 10%. - condiciones meteorológicas adaptadas a, por ejemplo, la resistencia al viento de la carga, de su protección a la intemperie para asegurar su integridad, . . . - una velocidad controlada (en todos los casos inferior a 25 km/h), distancias de frenado y trayectorias anticipadas en función de las condiciones de avance del remolque (calzada, condición de circulación, volumen, respeto de los otros usuarios, . . .) y estabilidad de la carga y del remolque. - tener en cuenta las dimensiones del conjunto enganchado, con una anchura y una longitud especialmente importantes. Cabe destacar que el uso del material por la vía pública está sometido al respeto de las prescripciones del código de circulación del país implicado, que el usuario asegura conocer y respetar.

Ensuring visibility / Assurer la visibilité / Sichtbarkeit sicherstellen / Zorgen voor zichtbaarheid / Asegurando la visibilidad

EN	To ensure visibility of the trailer when it is lightly or not loaded, you should install the safety pennant supplied in the location provided on the left side of the trailer frame.
FR	Afin d'assurer la co-visibilité de la remorque lorsqu'elle est peu ou pas chargée, veiller à apposer le fanion de sécurité fourni dans l'emplacement prévu sur le cadre côté gauche.
DE	Zur Verbesserung der Sichtbarkeit des Anhängers, besonders wenn er wenig oder gar nicht beladen ist, stecken Sie bitte den beiliegenden Warnwimpel auf die Halterung auf der linken Seite des Anhängerrahmens.
NL	Plaats een veiligheidsvlag als de trailer weinig of niet geladen is zodat hij zichtbaar is voor andere weggebruikers. De vlag past in de hiervoor voorziene opening aan de linkerkant van het frame.
ES	Para asegurar la co-visibilidad del remolque cuando esté ligero o descargado, asegúrese de que la bandera de seguridad proporcionada esté colocada en el espacio provisto en el cuadro de la remolque del lado izquierdo.

Maintenance / Entretien / Wartung / Onderhoud / Mantenimiento

EN	Your equipment is subjected to high stresses, due to the load being transported and the riding conditions which are sometimes severe. To ensure that the equipment remains safe to use, check the following regularly (at least every 20 hours of use or weekly, whichever comes first) : refer to the checklist at the end of this document. Do not wait for the appearance of noise or floating sensations before checking your equipment, your safety and the safety of others may be affected! If you need replacement components, use only genuine original parts available from FlexiModal.
FR	Votre matériel est soumis à de fortes sollicitations, dû à la charge transportée et aux conditions d'évolution parfois sévères. Afin d'assurer les conditions de sécurité nécessaires à l'usage du matériel, vérifiez régulièrement (au minimum toutes les 20h d'utilisation ou toutes les semaines, 1er terme échu) : se référer à la checklist à la fin de ce document. N'attendez pas l'apparition de bruits ou de sensations de flottement à la conduite pour vérifier votre matériel, votre sécurité et celle des autres sont en jeu ! En cas de besoin de remplacement de composants, utilisez uniquement ceux d'origine disponibles auprès de FlexiModal.
DE	Das Material ist harten Belastungen ausgesetzt wegen der transportierten Last und den manchmal widrigen Fahrbedingungen. Um einen sicheren Betrieb zu gewährleisten, kontrollieren Sie regelmäßig (wenigsten alle 20 Betriebsstunden oder wöchentlich, nach der ersten Tour) : beziehen Sie sich auf die folgende Checkliste. Zögern Sie nicht, beim Auftreten von Geräuschen oder Unregelmäßigkeiten beim Fahren das Material zu kontrollieren. Ihre Sicherheit sowie die der Anderen hängt davon ab ! Wenn Sie Ersatzteile brauchen, verwenden Sie nur die von FlexiModal.
NL	Door de vervoerde ladingen en het ruwe wegdek krijgt uw materiaal het soms zwaar te verduren. Zorg dat u veilig kunt blijven rijden en controleer regelmatig (minstens om de 20 uren gebruik of elke week, afhankelijk van wat eerst voorbij is): Raadpleeg de onderstaande checklist. Wacht niet tot u rare geluiden hoort of tot u voelt dat de besturing abnormaal reageert om uw materiaal te controleren. Het gaat om uw veiligheid en die van andere weggebruikers! Als u vervangende onderdelen nodig heeft, gebruik dan alleen originele, originele onderdelen van FlexiModal.
ES	Su material está sometido a fuertes tensiones debido a la carga transportada y a las condiciones de avance a veces fuertes. Con el fin de garantizar las condiciones de seguridad necesarias para el uso del material, compruebe con regularidad (como mínimo cada 20 horas de uso o todas las semanas pasado el primer trimestre): consulte la lista de verificación que figura a continuación No espere a que aparezcan ruidos o sensaciones de vaivén durante la conducción para comprobar su material. ¡Su seguridad y la de los otros están en juego! En caso de necesidad de sustitución de componentes, utilice únicamente los originales disponibles en FlexiModal.

EN	Starting from here, only English and French will be available.
FR	Désormais la suite du guide sera uniquement en anglais et en français.
DE	Von nun an wird der Rest des Leitfadens nur noch in Englisch und Französisch vorliegen.
NL	De rest van de gids is voortaan alleen nog maar in het Engels en Frans.
ES	A partir de ahora, el resto de la guía será sólo en inglés y francés.

This document is intended for RUNNER bike trailer users. As the bike trailer is a purely mechanical system, its maintenance and repairs remain accessible to anyone equipped with the standard tools.
In order to ensure quality, safety and durability of the entire product, we supply spare parts on request.
Due to the continuous improvement of the trailer, some parts may have evolved from the model you own. These improvements are possible thanks to your feedback!
Please don't hesitate to contact us for any feedback or product advice,

FlexiModal technical team

Ce document est à destination des utilisateurs de la remorque pour vélo RUNNER. La remorque étant un système purement mécanique, sa maintenance et ses réparations restent accessibles pour toute personne équipée des outils ordinaires d'un atelier.
Dans une démarche de qualité, de sécurité et de durabilité du produit entier, nous fournissons des pièces de rechanges sur demande.
De par l'amélioration continue de la remorque, certaines pièces ont pu évoluer par rapport au modèle que vous possédez. Ces améliorations sont possibles grâce à vos retours.
Restant à votre disposition pour échanger ou pour tout conseil sur les produits,

L'équipe technique FlexiModal

Table of contents
Table des matières

Trailer frame / Châssis de la remorque 17
Mudguards / Gardes boues 17
Lighting / Eclairages 17
Wheels / Roues 18
Braking system / Freinage 20
Hitch trailer-bike / Attelage 23
Drawbar / Timon 24

Checkpoint summary on the RUNNER 26

Résumé des points de contrôle RUNNER 27

Trailer frame / Châssis de la remorque

EN	- Check the tightness of the frame/wheel blocks with a 5mm Allen key and a 13 mm wrench - Check that the ducts are securely fastened to the frame with the 9 plastic hose clamps.
FR	- Vérifier le serrage de la visserie : • M8 fixant les tôles roues et les profilés principaux : couple 25 N.m • Garde boues M6 : couple 15 N.m • Vis M6 fixant l'indexeur : 14 N.m • Vis M8 fixant le chapeau bleu de l'indexeur : 18 N.m • Ecrous M6 fixant les tubes aluminium sous la remorque : 18 N.m • Vis M10 des axes de roue : 28 N.m • Vis/écrous M6 fixant le plateau bois : 13 N.m - Vérifier le passage des gaines, elles doivent être fixées sous le tube avant, puis passer dans les profilés principaux. Elles ne doivent pas dépasser sous la remorque ni frotter au sol.

Mudguards / Gardes boues

EN	- Check the general condition of the mudguards, that the wheel does not rub. - Check that the 4 screws of each mudguard are tightened to 15 N.m. If they do not tighten properly, add a thread lock.
FR	- Vérifier l'état général des garde-boues, que la roue ne frotte pas. - Vérifier le serrage 15 N.m des 4 vis de chaque garde-boue. Si desserrage intempestif, ajouter du frein-filet.

EN	If a mudguard is warped, it can be removed by hand after removal from the trailer. Otherwise spare mudguards are available.
FR	Si un garde-boue est voilé, il est possible de le dévoiler à la main après l'avoir démonté de la remorque. Sinon des garde-boues de rechange sont disponibles..

Lighting / Eclairages

EN	- Check that the two lights on the mudguards are working properly. The batteries are replaceable. Press on the lug then pull on the optical part of the light to access the batteries. Are the lights damaged? Spare parts are available.
FR	- Vérifier le bon fonctionnement des deux éclairages présents sur les garde-boues. Les piles sont remplaçables. Appuyer sur l'ergot puis tirer sur la partie optique de l'éclairage pour accéder aux piles. Les éclairages sont endommagés ? Des pièces de rechange sont disponibles.

Wheels / Roues

EN	**Checkpoints** · **Tires pressure: 4,5bar / 65psi** Check the tyre pressure regularly to maintain good driving quality. Riding under-inflated means that the range of the electric bicycle is reduced and the risk of pinch punctures is increased. · Wheel curvature Turn the wheel and check the wheel camber. If the wheel rubs against the wheel block, remove the wheel as explained in the next section and then unveil the wheel as for a conventional bicycle wheel. · Tire condition Regularly check the condition of the tires, sidewalls and tread. This could prevent a puncture during a tour. Tires are 20x2.30 inch, mounted with 20 inch Schrader valve tubes. contact us for spare parts. **Repairs** · Dismounting the wheel: puncture / tire change / wheel unveiling For more efficiency, **we recommend having a spare wheel** in the workshop to be able to quickly change the wheel if a puncture occurs during a tour. Necessary material (to take with you on the bike if you need to repair it on the spot): Allen key 5/6mm
FR	**Points de contrôle** · **Pression des pneus 4,5 bar / 65 psi** Vérifier régulièrement la pression des pneus pour conserver une bonne qualité de roulage. Rouler sous-gonflé implique une autonomie diminuée du vélo électrique et ainsi qu'une augmentation du risque de crevaison par pincement. · Voilage de la roue Faites tourner la roue et vérifiez le voilage de la roue. Si la roue frotte contre le cadre de la remorque, démonter la roue comme expliqué dans la section suivante puis faire dévoiler la roue par un professionnel. · Etat des pneus Vérifier régulièrement l'état des pneus, flancs et bande de roulage. Cela pourrait éviter une crevaison. Les pneus sont en 20x2.30 pouces, et les chambres à air à valve Schrader. Contactez-nous pour des pièces de rechange. **Réparations** · Démonter la roue : crevaison / changement des pneus / dévoilage de la roue Pour plus d'efficacité, **nous conseillons d'avoir une roue de secours** en atelier pour pouvoir échanger rapidement de roue si une crevaison arrive lors d'une tournée. Matériel nécessaire (à emporter sur le vélo si réparation sur place) : Clé Allen 5/6mm, rustine et pompe. Ci-dessous la réparation sans déchargement de la remorque.

EN	1. • If the trailer is loaded, it is possible to take the wheel out from above. To do so, remove the mudguard (Allen 5mm) and put the trailer in ramp mode (see page 10). • If the trailer is empty, simply stand the trailer upright and pull the wheel out from below.
FR	1. • Si la remorque est chargée, il est possible de sortir la roue par le haut. Pour cela, retirer le garde-boue (Allen 5mm) et placer la remorque en mode rampe (voir page 10). • Si la remorque n'est pas chargée, il suffit de mettre debout la remorque et d'extraire la roue par le bas.

EN	2. Loosen and remove the screw on the axle of the punctured wheel (Allen 6mm) Remove the black axle from the wheel.
FR	2. Desserrer et retirer la vis au niveau de l'axe de la roue à démonter (Allen 6mm) Extraire l'axe noir de la roue.

EN	5. • To remove the wheel from above without removing the brake caliper, the wheel must be completely deflated. The wheel can then be pulled out by pressing the tyre on the opposite side of the caliper. • For vertical trailer removal, simply pull the wheel out from below. 6. If punctured, conventional repair of 20 inch Schrader valve inner tube. Check the condition of the inner and outer tyre and the inside of the rim. Remove any body that can puncture the inner tube.
FR	5. • Pour extraire la roue par le haut sans démonter l'étrier de frein, la roue doit être complètement dégonflée. La roue peut alors être extraite en appuyant le pneu côté opposé à l'étrier. • Pour un démontage remorque à la verticale, extraire la roue simplement par le bas. 6. Si crevaison, réparation classique de chambre à air 20 pouce valve Schrader. Vérifier l'état du pneu intérieur et extérieur ainsi que l'intérieur de la jante. Retirer tout corps pouvant repercer la chambre à air.

Case of top extraction: pushing the deflated tyre / Cas de l'extraction par le haut : écraser le pneu dégonflé

EN	7. Reinstall the repaired wheel or spare wheel. Replace the wheel in the same way as it was removed. The black axle is inserted from the outside of the trailer. Make sure the square end of the black axle matches the square end of the wheel block plate.
FR	7. Réinstaller la roue réparée ou la roue de secours. Replacer la roue de la même manière qu'elle a été démontée. L'axe noir s'insère par le côté extérieur de la remorque. Bien faire correspondre le bout carré de l'axe noir avec le carré de la platine du bloc roue.

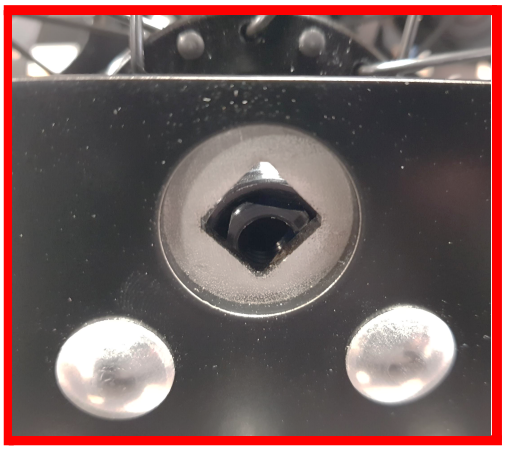
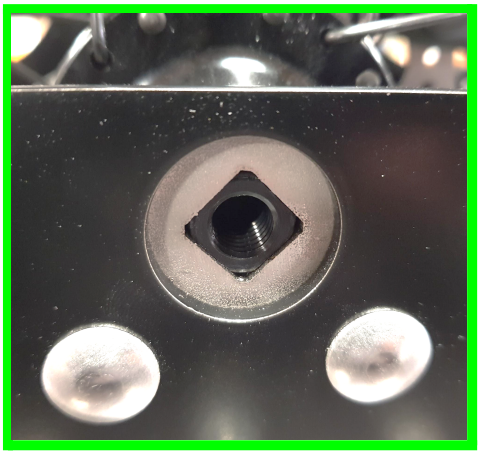

EN	8.Tighten the M10 screw + **contact washer**, **torque 28 N.m** (6mm Allen). If possible, use a light threadlocker to prevent any loosening. 9. Inflate the wheel to **4,5 bar**.
FR	8. Réinstaller la vis M10 + **rondelle contact**, **couple 28N.m** (Allen 6mm). Remettre si possible du frein filet léger pour éviter un éventuel desserrage. 9. Regonfler la roue à **4,5 bar**.

Braking system / Freinage

EN	**Checkpoints** • Check the brake pads and disc for wear : The padding of the brake pads must be sufficient. Noise may occur during braking if the pads are too worn. The brake pads are Shimano M515 type, to change them you can follow the TRP manual supplied with the trailer documentation. • Check that the brake pads are parallel to the brake disc. • Check the braking capacity of the trailer The brake lever must be able to completely brake the trailer with the minimum possible lever travel. When the brake lever is fully applied, the hitch brake control screw must be able to come into contact with the brake lever.
FR	**Points de contrôle** • Vérifier l'usure des plaquettes de frein et du disque : La garniture des plaquettes doit être suffisante. Des bruits peuvent apparaître lors du freinage si les plaquettes sont trop usées. Les plaquettes sont de type Shimano M515. Pour les changer vous pouvez suivre la notice TRP fournie avec la documentation de la remorque. • Vérifier que les plaquettes soient bien parallèles au disque de frein. • Vérifier la capacité de freinage de la remorque

	La manette de frein doit pouvoir freiner complètement la remorque avec le minimum de course possible de la manette. Quand vous serrez à fond la manette de frein, la vis de commande de frein de l'attelage doit pouvoir venir en contact de la manette de frein.

EN	If the lever goes further than the hitch brake control screw, the brakes must be re-tightened. See the next section on how to adjust the brakes.
FR	Si la manette va plus loin que la vis de commande de frein de l'attelage, il faut resserrer les freins. Voir dans la section suivante comment régler les freins.

EN	· **Check the brake parallelism** Both wheels must brake as much as the other because there is only one brake control. Test for parallelism by gradually applying the brake lever while pushing the trailer forward. If the trailer deviates to the right, the left wheel does not brake sufficiently and vice versa. In this case, unscrew the black ring on the caliper of the wheel with the least braking power. · **Check the general condition** of the sheaths and cables, their attachment to the trailer frame.
FR	· **Vérifier le parallélisme de freinage** Les deux roues doivent freiner autant l'une que l'autre car il n'y a qu'une commande de frein. Tester le parallélisme en serrant progressivement la manette de frein tout en poussant la remorque vers l'avant. Si la remorque dévie vers la droite, la roue gauche ne freine pas suffisamment et inversement. Dans ce cas, dévisser la bague noire au niveau de l'étrier de la roue qui freine le moins. · **Vérifier l'état général** des gaines et câbles, leur fixation sur le cadre de la remorque.

EN	**Settings & repairs** For easy adjustment, use the black knurls on the brake calipers to adjust cable tension. Place the brake caliper upright against a wall and let the wheel turn while adjusting with the knurl so that the pads are as close to the disc as possible without touching it. If the adjustment with the knurl is not sufficient because it reaches the end of its travel, you can screw it back a few turns and adjust the position of each brake pad in its caliper. To do this, use a 3mm Allen key (pictures below). Let the wheel turn and screw to move the pad as close as possible to the disc without it touching the disc.
FR	**Réglages et réparations** Pour un réglage simple, utiliser les molettes noires situées sur les étriers de freins pour régler la tension des câbles.

	Mettre la remorque debout contre un mur et faire tourner la roue dans le vide tout en réglant avec la molette pour que les plaquettes soient au plus près du disque sans toucher. Si le réglage de la molette ne suffit pas car elle arrive en fin de course, le câble de frein doit être retendu. Ne pas oublier de revisser totalement la molette noire avant de retendre le câble.

EN	• If the pads are no longer parallel to the brake disc It is possible to realign the bracket by unscrewing the two M6 support screws with a 5mm Allen key.
FR	• Si les plaquettes ne sont plus parallèles au disque de frein Il est possible de réaligner l'étrier en dévissant les 2 vis M6 de support avec une clé Allen 5mm.

EN	• If the brake lever does not return properly. Check sheaths and cables. Check that the brake cables are securely attached to the brake calipers at the wheels. • Change the sheaths and cables or if problem not solved 1. Remove the brake cable ferrule 2. Unscrew the grey screw that locks the brake cable to the caliper. 3. Remove the brake cable from the caliper. 4. Remove the plastic clamps that secure the sheaths to the trailer frame. 5. At the brake handle of the drawbar, unscrew the M5 screw with a 4mm Allen key and a 10mm open-end wrench. 6. Remove the entire brake system and replace the brake lines or cables if necessary. Caution, use only low compression tubing such as Kevlar tubing.
FR	• Si la manette de frein ne revient pas bien Vérifier les gaines et les câbles. Vérifier que les câbles de freins soient bien fixés sur les étriers de freins au niveau des roues. • Changement des gaines et des câbles ou si problème non résolu 1. Retirer l'embout de câble de frein 2. Dévisser la vis grise qui bloque le câble de frein sur l'étrier. 3. Retirer le câble de frein de l'étrier 4. Retirer les colliers qui fixent les gaines de frein sur le cadre de la remorque. 5. Au niveau de la poignée de frein du timon, dévisser la vis M5 avec une clé Allen 4mm et une clé plate 10mm. 6. Extraire l'ensemble du système de freinage et changer au besoin les gaines ou les câbles. Attention, n'utilisez que des gaines à faible compression comme des gaines Kevlar.

Hitch trailer-bike / Attelage

EN	**Checkpoints** • Bike hitch Check that the bike hitch ball is vertical and free of any abnormalities. Check the attachment of the trailer hitch on the bicycle (tightening of screws, condition of the clamps, etc.). • Trailer hitching system Make sure that the bushing that slides on the trailer hitch does not have the corners bent so that the hitch ball can escape. A deformation is observed when the bike/trailer angulation is too large. • Check that all screws are properly tightened.
FR	**Points de contrôle** • Attelage côté vélo Vérifier que la boule de l'attelage du vélo soit bien verticale et ne présente pas d'anomalie. Vérifier la fixation de l'attache remorque fixée sur le vélo (serrage des vis, état des brides, ...). • Attelage côté remorque Vérifier que la bague qui coulisse au niveau de l'attelage de la remorque n'ait pas les coins pliés de manière à laisser échapper la boule d'attelage. Une déformation est observée lorsque l'angulation vélo/remorque est trop importante. • Vérifier que toutes les vis soient bien serrées.

Maximum angles / Angulations maximale

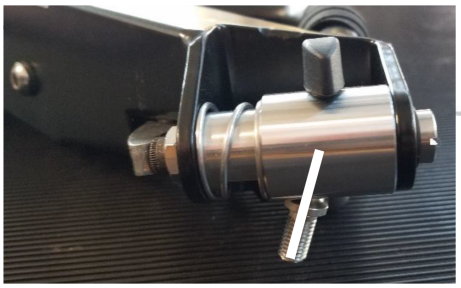

EN	**Settings & repairs** • Disassembly of the hitch 1. Unscrew the screw on the front of the trailer (screw with threadlocker). 2. To remove the brake control screw, remove the screw of the braking lever, displace the lever to unscrew and remove the brake control screw. 3. Unscrew the hollow screw with a 13mm wrench (screw with threadlocker). 4. Pull out the coupling system 5. To remove the ring from the coupling, unscrew the wing knob by hand or the CHC screw with a 3mm wrench. 6. Pull out the bushing
FR	**Réglages et réparations** • Démontage de l'attelage 1. Dévisser la vis à l'avant du timon (vis avec frein-filet). 2. Pour extraire la vis de commande de frein, dévisser la vis d'axe de rotation de la poignée de frein, décaler la poignée, enfin dévisser et extraire la vis de commande de frein. 3. Dévisser la vis creuse avec une clé 13mm (vis avec frein-filet). 4. Extraire l'attelage 5. Pour retirer la bague de l'attelage, dévisser le bouton à ailette à la main ou la vis CHC avec une clé 3mm. 6. Extraire la bague

EN	**Settings & repairs** • Reassembly of the hitch 1. If it has been removed or damaged, re-install the largest bearing (10mm int. diam.). 2. Place the coupling, with its spring, in the direction indicated. 3. Install the hollow screw with thread lock (don't put thread lock on the bearing). Tighten firmly with a 13mm open-end spanner . 4. Install the opposite screw with thread lock and the bearing mounted on it if it is no longer present on the drawbar. Tighten tightly. 5. Install the braking command screw, the thread is caught in the plastic slider, tighten until it stops, do not force. 6. Check the sliding of the ring, the rotation of the coupling around its axis and finally the coupling on the bicycle hitch.
FR	**Réglages et réparations** • Re-montage de l'attelage 1. S'il est parti au démontage ou endommagé, ré-installer le palier le plus grand (diam. int. 10mm). 2. Placer l'attelage, avec son ressort, dans le sens indiqué. 3. Installer la vis creuse avec du frein-filet sans en mettre sur le palier. Serrer fort avec une clé plate 13 mm. 4. Installer la vis opposée, avec frein filet, et le palier monté dessus s'il n'est plus présent sur le timon. Serrer fort. 5. Installer la vis commande frein, le filetage prend dans le coulisseau en plastique, serrer jusqu'en butée, ne pas forcer. 6. Vérifier le coulissement de la bague, la rotation de l'attelage autour de son axe et enfin l'attelage sur l'attache vélo.

#1

#2

#3

#4

#5

Need advice or spare parts: contact us !
Besoin de conseils ou de pièces de rechange : contactez-nous !

contact@fleximodal.fr
+33 (0) 222 930 940

Tutorial et updated info

Check on www.fleximodal.fr/support or

Checkpoint summary on the RUNNER

Refer to the complete RUNNER maintenance guide for more details on each checkpoint.

	Check frequency*
Wheels	Control in case of shock / loss of pressure
Presure 4,5 Bar	Weekly
Tires conditions	Monthly
Wheel camber / spoke tensioning	Monthly
Trailer frame	
Screws assembling the frame	Monthly
Braking system	
Brake control (power and parallelism)	Monthly
Conditions of the brake pads	Monthly
Hitching system	Checking in case of impact / problem with coupling the trailer
Trailer side: condition of the ring, tightening of the screws	Weekly
Bicycle side: vertical hitch ball, screw/clamp tightening	Weekly
Drawbar	
3-position locking, smooth rotation	Weekly
Lightings	
Operation of the 4 lights	Monthly
Bike Hitch	
Orientation of the hitch and tightening of the screws	Monthly

*Indicative frequencies for intensive daily use of the trailer

Tutoriel et infos mises à jour

Rendez-vous sur www.fleximodal.fr/support ou

Résumé des points de contrôle RUNNER

Se référer au guide de maintenance RUNNER pour plus de précisions sur chaque point de contrôle.

	Fréquence de contrôle*
Roues	Contrôle en cas de choc / perte de pression
Pression 4,5 Bar	Hebdomadaire
Etat des pneus	Mensuel
Voilage, tension des rayons	Mensuel
Cadre	
Visserie générale	Mensuel
Freinage	
Contrôle du freinage (puissance et parallelisme)	Mensuel
Etat des plaquettes de frein	Mensuel
Attelage	Contrôle en cas de choc / problème pour atteler la remorque
Côté remorque : état de la bague, serrage des vis	Hebdomadaire
Côté vélo : boule d'attelage verticale, serrage vis/colliers	Hebdomadaire
Timon	
Blocage en 3 positions, rotation sans accroc	Hebdomadaire
Eclairage	
Fonctionnement des 4 feux	Mensuel
Attache vélo	
Orientation verticale et serrage des vis	Mensuel

** Fréquences indicatives pour une utilisation quotidienne intense de la remorque.*

Runner visual controls and settings

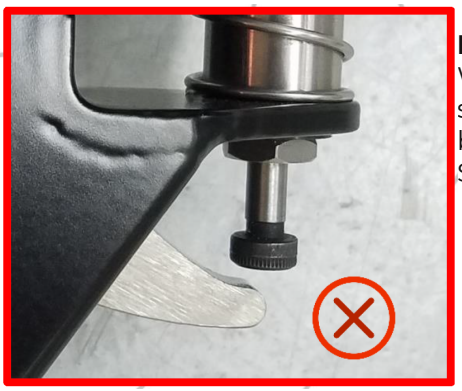

Brake cable tension
When braking hard by hand, the screw must be able to touch the brake lever.
See page 25

Good condition of the cable housings + attachment to the frame

Good conditions of the tires, inflation 4,5 Bar
See page 17
Good conditions of the lightings
See page 16

Condition of the coupling ring
See page 22

Good indexing of the drawbar positions
Good rotation of the drawbar
No play in the lever when position blocked

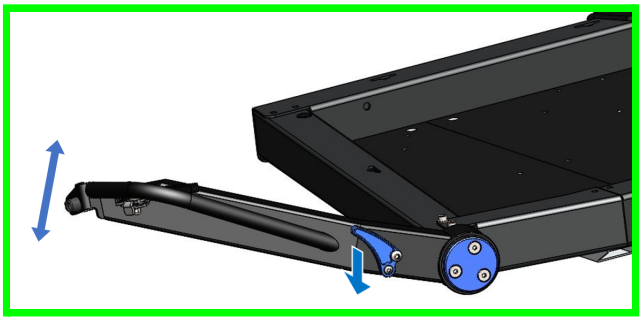

Verticality of the hitching ball

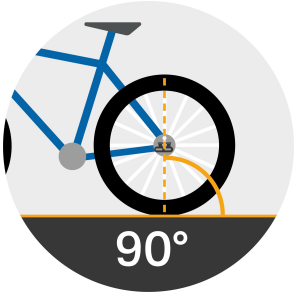

limit angles

Don't lift the bike

Don't put the bike down

Contrôles visuels et réglages Runner

Tension des freins
En serrant la manette de frein à fond à la main, la vis doit pouvoir toucher la manette de frein.
Voir page 25

Etat des gaines et leurs fixations sur le cadre

Etat des pneus et gonflage 4,5 bar
Voir page 17
Etat des éclairages
Voir page 16

Etat de la bague d'attelage
See page 22

Indexage en position du timon
Bonne rotation du timon
Pas de jeu dans la manette d'indexage lorsque le timon est bloqué en position

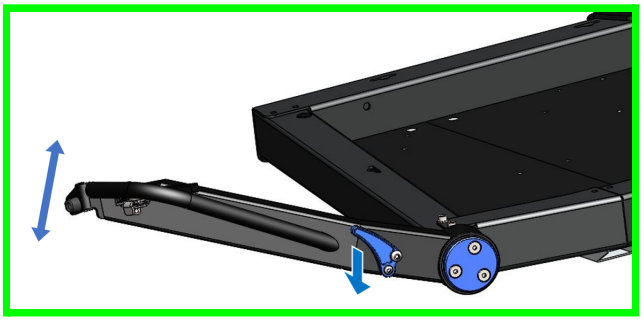

Verticality of the hitching ball

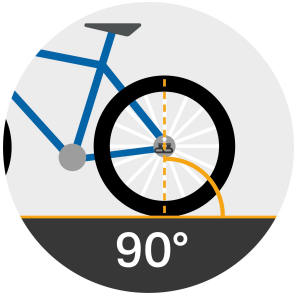

limit angles

Don't lift the bike

Don't put the bike down