Hitch/Attache Urban Arrow (After / Après 2019)

MOUNTING GUIDE
GUIDE DE MONTAGE

Compatible with the BicyLift and Runner trailers developed by FlexiModal

Compatible avec les remorques BicyLift et Runner, développées par FlexiModal

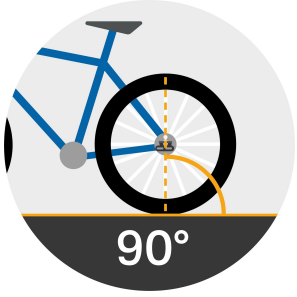

Verify that the hitch ball is vertical to the ground

Vérifier que la boule d'attelage est verticale par rapport au sol

Limited front/rear angle around the hitch ball.

Angle avant/arrière autour la boule d'attelage limité.

When stationary, keep the bike on its stand.

A l'arrêt, mettre le vélo sur sa béquille.

Do not lift the bike on the rear wheel.

Ne pas lever le vélo sur sa roue arrière..

FlexiModal SAS
15 rue de Bray
35510 CESSON SEVIGNE - FRANCE
www.fleximodal.fr

Tools / Outils

Allen Key 5mm & 6mm
Clé allen 5mm et 6mm

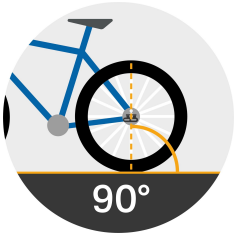

Precondition / Conditions préalables

Position the bike on a flat surface on its stand and rear wheel.
Placez le vélo sur une surface plane sur sa béquille et la roue arrière.

Mounting / Montage

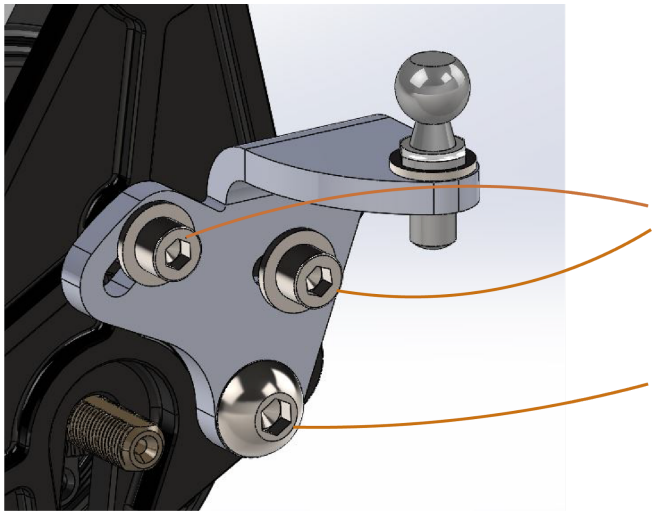

EN	During assembly, ensure the verticality of the ball by taking advantage of the angular adjustment range. After assembly, check that the screws are tightened and that the rear brake on the bike is working properly. Always hitch the trailer with the drawbar in horizontal position. Regularly check the verticality of the ball and the tightening of the screws.
FR	Lors du montage, assurez-vous de la verticalité de la boule en profitant de la plage de réglage angulaire. Après le montage, vérifiez que les vis sont bien serrées et que le frein arrière du vélo fonctionne correctement. Lors de l'attelage, assurez vous que le timon de la remorque soit toujours en position horizontale. Vérifiez régulièrement la verticalité de la boule et le serrage des vis.