RUNNER

Wendiger und schmaler Fahrradanhänger



SCHMALER UND WENDIGER ANHÄNGER FÜR INNERSTÄDTISCHE LIEFERUNGEN

- **Große Ladefläche** für standardisierte Behälter
- Bis zu **200 kg Nutzlast**
- Sicherer Transport dank **Auflaufbremse**
- Erhöhte **Nutzlast ohne Verkehrseffizienzverlust**

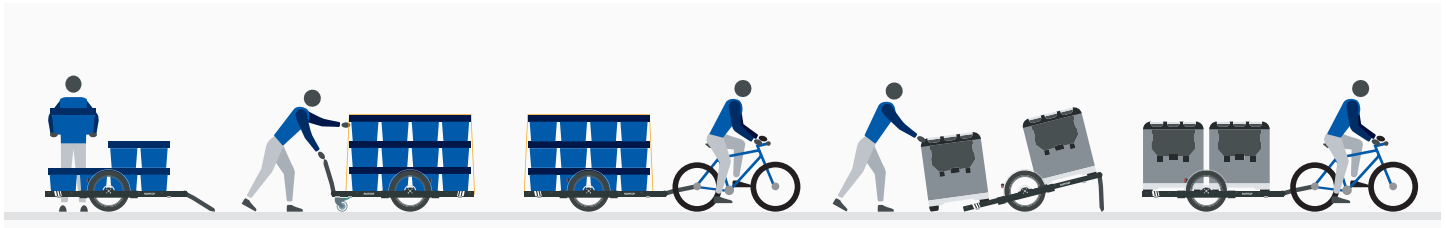

RUNNER, eine Produktfamilie von FlexiModal

FlexiModal SAS – FRANKREICH
contact@fleximodal.fr / +33 (0)2 22 930 940

V2.0 - april 2022

Fahrzeugsicherheit

1. **Der niedrige Schwerpunkt** sorgt für optimale **Fahrstabilität**
2. Zahlreiche **Befestigungspunkte** zur **Ladungssicherung**
3. **3 Bremsmodi:**
   - **Auflaufbremse**, der Anhänger bremst automatisch mit dem Fahrrad
   - **Manuelle Handbremse** zur Nutzung als Handwagen
   - **Feststellbremse** zum Parken, Be- und Entladen

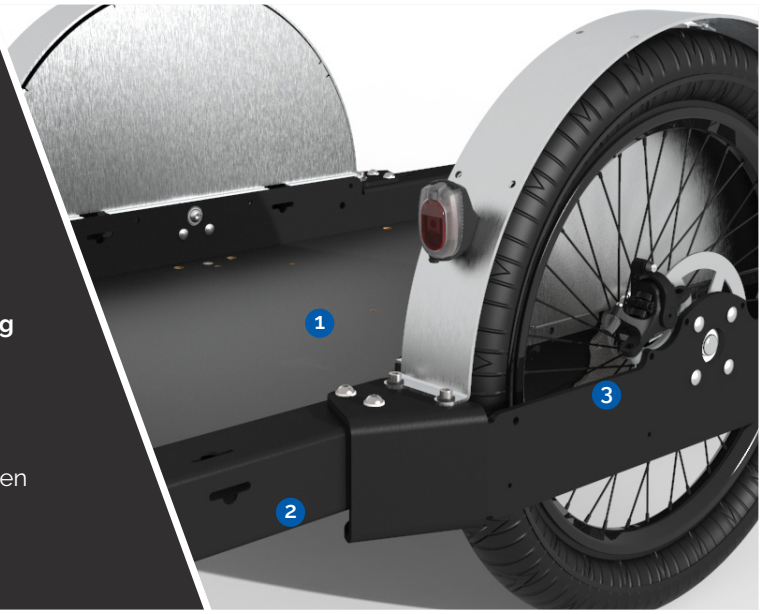

Funktionen

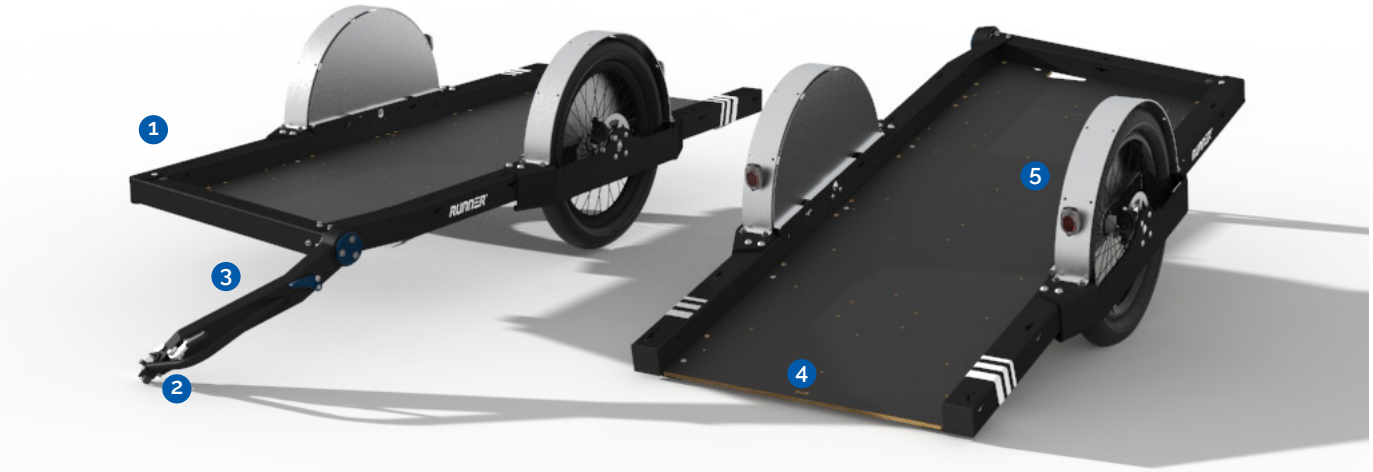

1. 89 cm breit, **Radwegkompatibel**
2. **Schnelle, nutzerfreundliche Kupplung**, verbindet Rad mit Anhänger, und aktiviert die Auflaufbremsen
3. **Multipositionsdeichsel,** erlaubt **Fahrradanhänger**-, **Handwagen**-, **Rampen**-, **Park**- und **Lagerstellung**
4. **Rampenstellung,** einfaches aufladen von Modulen auf Rädern
5. 65 cm x 165 cm Ladefläche, **ideal für standardisierte Behälter**

Technische Daten

(Beschreibung nicht verbindlich, Änderungen bleiben vorbehalten)

Breite	89 cm	Nutzlast	200 kg
Länge	225 cm	Leergewicht	30 kg
Bodenfreiheit	16 cm	Ladefläche	65 x 165 cm

RUNNER, eine Produktfamilie von FlexiModal

FlexiModal SAS – FRANKREICH
contact@fleximodal.fr / +33 (0)2 22 930 940

V2.0 - april 2022