RUNNER

La remorque pour vélo agile et compacte



UNE **REMORQUE AGILE** ET **COMPACTE** CONÇUE POUR LA **LIVRAISON URBAINE**

- Une grande surface de chargement **adaptée aux contenants standards**
- Jusqu'à **200 kg de charge avec freins à inertie intégrés**
- L'extension de votre vélo-cargo **sans perte de fluidité** dans le trafic

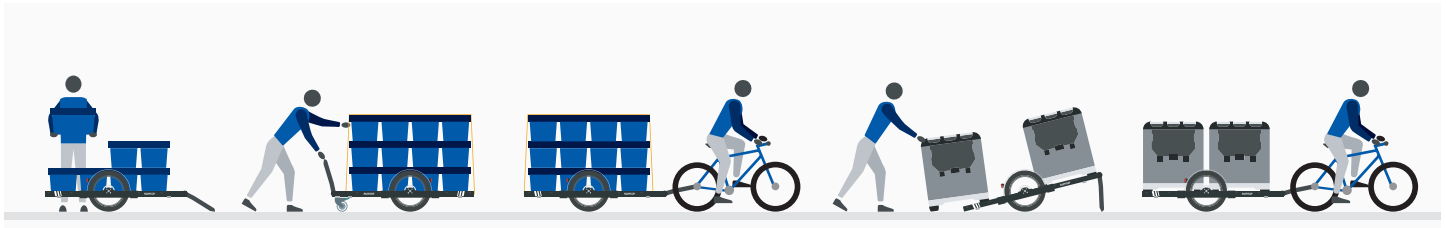

RUNNER , une gamme de solutions développée par FlexiModal

FlexiModal – FRANCE, SAS à Capital Variable
contact@fleximodal.fr / +33 (0)2 22 930 940

V2.0 - avril 2022

Sécurité

1. Un centre de gravité abaissé pour une **stabilité optimale**
2. Nombreux points de fixation pour **l'arrimage du chargement**
3. Dispositif de freinage à inertie efficace : **la remorque ralentit proportionnellement au freinage du vélo**
- Freinage manuel **en mode piéton**
- Frein à main pour **sécuriser la phase de chargement**

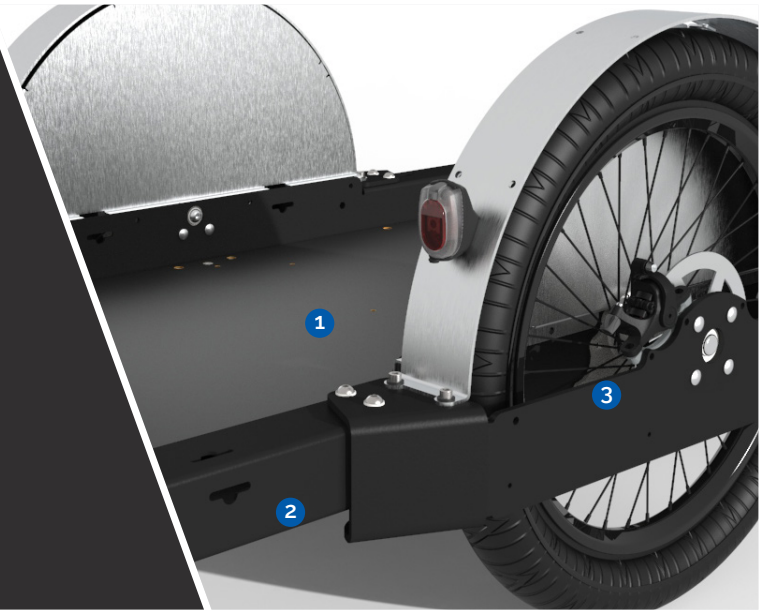

Utilisation



1. Largeur maîtrisée de 89 cm, **adaptée aux pistes cyclables**
2. **Timon multiposition** (attelage, piéton, béquille, rampe et stockage)
3. **Attelage facile et rapide** (enclenchement automatique du freinage à inertie)
4. Un mode rampe permettant de **charger des contenants à roulettes**
5. Surface de chargement (65 x 165 cm) **adaptée aux caisses standards de la livraison (40 x 60 cm)**

Caractéristiques Techniques*

Largeur	89 cm	Charge maximale	200 kg
Longueur	225 cm	Poids à vide	35 kg
Garde au sol	16 cm	Surface utile	65 x 165 cm

FlexiModal – FRANCE, SAS à Capital Variable
contact@fleximodal.fr / +33 (0)2 22 930 940

*description non contractuelle, sous réserves de modifications

V2.0 - avril 2022