RUNNER

El remolque para bicicleta ágil y compacto



UN **REMOLQUE COMPACTO Y ÁGIL** CONCEBIDO PARA **LAS ENTREGAS URBANAS**

- Una gran superficie de carga **adaptada a los contenedores estándar**
- Hasta **200kg de carga con freno de inercia integrado**
- Extensión de su cargobike **sin pérdida de agilidad circulando**

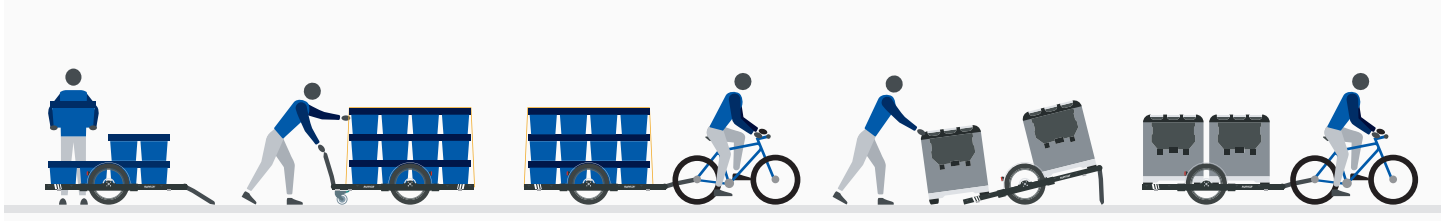

FlexiModal – FRANCIA, SRL
contact@fleximodal.fr / +33 (0)2 22 930 940

V2.0 - Julio 2022

Seguridad

1. Un centro de gravedad bajo **para una estabilidad óptima**
2. Numerosos puntos de anclaje **para asegurar la carga**
3. Dispositivo de freno de inercia muy eficaz: **el remolque frena de forma autónoma y proporcional al frenado de la bicicleta**
- Frenado manual **en modo carretilla**
- Freno de mano para **asegurar una carga estable**

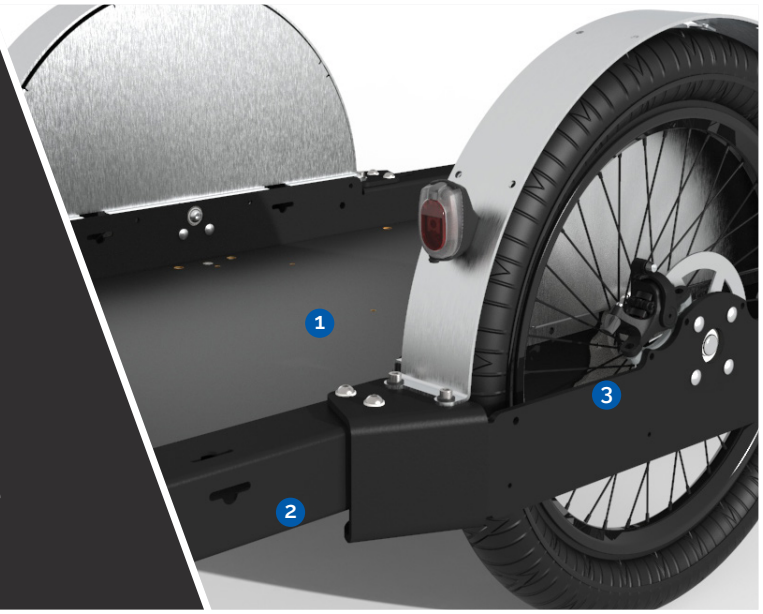

Utilización



1. Anchura controlada de 89 cm, **adaptada a ciclovias**
2. **Timón multiposición** (almacenaje, peatonal, caballete, enganche y rampa)
3. **Enganche rápido y fácil** (activación automática del frenaje a inercia)
4. Modo rampa que permite **la carga de contenedores con ruedas**
5. Superficie de carga (65 x 165 cm) **adaptada a cajas de reparto estándar** (40 x 60 cm)

Características Técnicas*

Ancho	89 cm	Carga máxima	200 kg
Largo	225 cm	Peso en vacío	35 kg
Distancia del suelo	16 cm	Superficie útil	65 x 165 cm

FlexiModal – FRANCIA, SRL
contact@fleximodal.fr / +33 (0)2 22 930 940

*descripción no contractual, sujeta a cambios

V2.0 - julio 2022