Notice conteneur colis / *Parcel container manual*

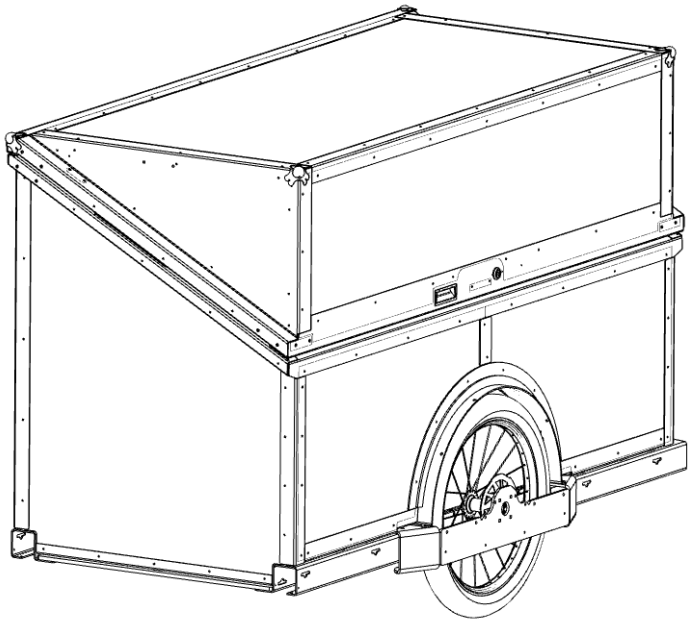

CHARGE MAX - *MAX LOAD* : 160KG

Caisson sécurisé conçu pour la livraison de colis. À fixer sur la Runner.
Volume utile : 1,16mcube Surface utile plancher 64x162cm
Surface de branding disponible ~5m²
Options :

- Tapis de fond > protection de la marchandise
- Serrure RFID > sécurisation renforcée
- Kit de fixation rapide du caisson > changement rapide de configuration

--

Secure box designed for parcel delivery. To be fixed to the Runner.
Useful volume: 1.16 cubic metres Useful floor area 64x162cm
Supplied with two triangular keys and fixing hardware.
Options :

- *Floor mat > goods protection*
- *RFID lock > reinforced securisation*
- *Quick-fix kit > rapid change of configuration for the Runner*

Designed and manufactured in France by

Flexi Modal

Urban logistics solutions

Support on www.fleximodal.fr/support

Précautions d'utilisation - Usage precautions

- Attention à la **stabilité à vide**, le caisson à vide surélève le centre de gravité de la remorque.
- Privilégiez les **chargements lourd au plus bas**
- Répartissez le chargement de manière à avoir **60% du poids à l'avant** par rapport à l'axe des roues.
- **En cas de vents violents**, attention à la stabilité de l'ensemble remorque + caisson. La prise au vent du caisson peut déstabiliser la remorque.
- **Attention à la répartition de la charge** dans le caisson. La remorque doit être chargée avec 60% du poids à l'avant en priorité pour une meilleure stabilité. Pour du colis, commencez par décharger l'arrière puis finissez la tournée avec les colis à l'avant.
- Attention à la **sécurité de la marchandise** transportée, la serrure de base à empreinte triangulaire évite les vols par opportunité, pour une sécurisation renforcée vous pouvez envisager l'option serrure RFID ou à code.
- **Attention à l'intégrité de la marchandise** et du caisson. Pour amortir les colis au fond du conteneur et éviter le contact avec un potentiel liquide au fond du conteneur, un tapis peut être proposé en option.
- Attention à **ne pas rouler avec le conteneur ouvert ou non verrouillé**.

–

- Pay attention to **stability when empty**, the box raises the centre of gravity of the trailer.
- Keep **heavy loads as low as possible.**
- Distribute the load so that **60% of the weight is at the front** in relation to the wheel axis.
- **In the event of strong winds**, pay attention to the stability of the trailer + box assembly. The wind resistance of the box can destabilise the trailer.
- Pay attention to the **distribution of the load** in the box. The trailer should be loaded at 60% of the mass on the front for better stability.
- Pay attention to the **security of the goods** transported, the basic triangular imprint lock prevents theft by opportunity, for enhanced security you can consider the RFID or code lock option.
- Pay attention to the **integrity of the merchandise** and the box. To cushion the packages at the bottom of the container and avoid contact with potential liquid at the bottom of the container, we can provide a special mat as an option.
- Be careful **not to drive with the container open or unlocked**.

Description - Produktbeschreibung - Beschrijving - Descripción

EN

1. Hood
2. Body
3. Runner frame
4. Interior wheel protections
5. Gas spring
6. Lock
7. Latch striker

FR

1. Capot
2. Socle
3. Cadre Runner
4. Tôles protections intérieures roues
5. Vérin à gaz
6. Serrure
7. Gâche

ES

1. Capó
2. Base
3. Cuadro Runner
4.
5. Muelle de gas
6. Cerradura
7. pestillo

DE

1. Haube
2. Körper
3. Runner frame
4. Schutzvorrichtungen für Innenräder
5. Gasdruckfeder
6. Schloss
7. Riegel

NL

1. Kap
2. Romp
3. Runner frame
4. Wielbescherming interieur
5. Gasveer
6. Slot
7. grendel

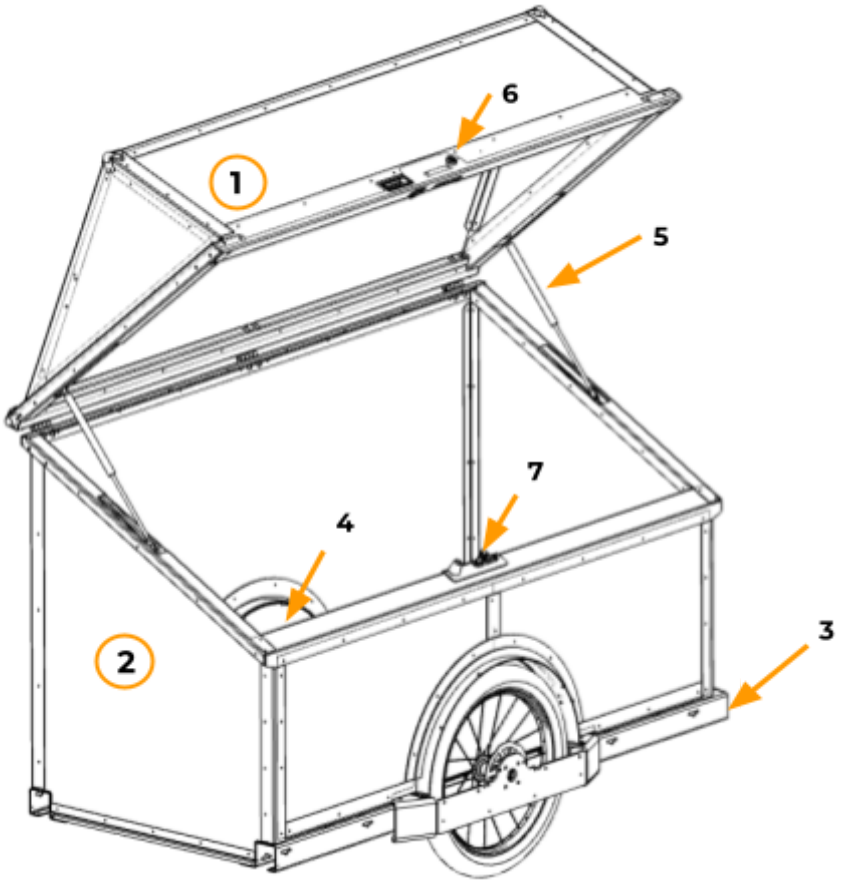

Matériel fourni - *Supplied material*

- x2 clé triangle 8mm
- x4 vis CHC M6x16 + rondelles contact
- x4 vis CHC M5x16 + rondelles contact

- x2 triangle key 8mm
- x4 screw CHC M6x16 + contact washers
- x4 screw CHC M5x16 + contact washers

Installation

Les protections intérieures roues sont obligatoires avec le caisson pour colis. Leur installation préalable est nécessaire.
Le caisson est fait pour être fixé en 8 points, 4 sur les profilés de la Runner et 4 sur les garde-boues. Il est important d'avoir les 8 points pour la sécurisation et la rigidité de l'ensemble.

Optionnel : démonter les roues si les protections roues intérieures ne sont pas équipées d'écrous cage. Clé allen 6mm.



1. installer les protections intérieures roues si elles ne sont pas déjà présentes. Se référer à la notice associée, mais ne pas fixer les deux vis inférieures de liaison avec le garde-boue (flèches oranges).
2. Démonter les éclairages des garde-boues (clé plate 8mm)
3. Si protections intérieures roues déjà montées, démonter les 2 vis supérieures des protections intérieures roues (flèches oranges).
4. Vérifier que rien ne dépasse sur le dessus des profilés de la Runner ni du plateau bois de son plateau au niveau des bandes vertes.

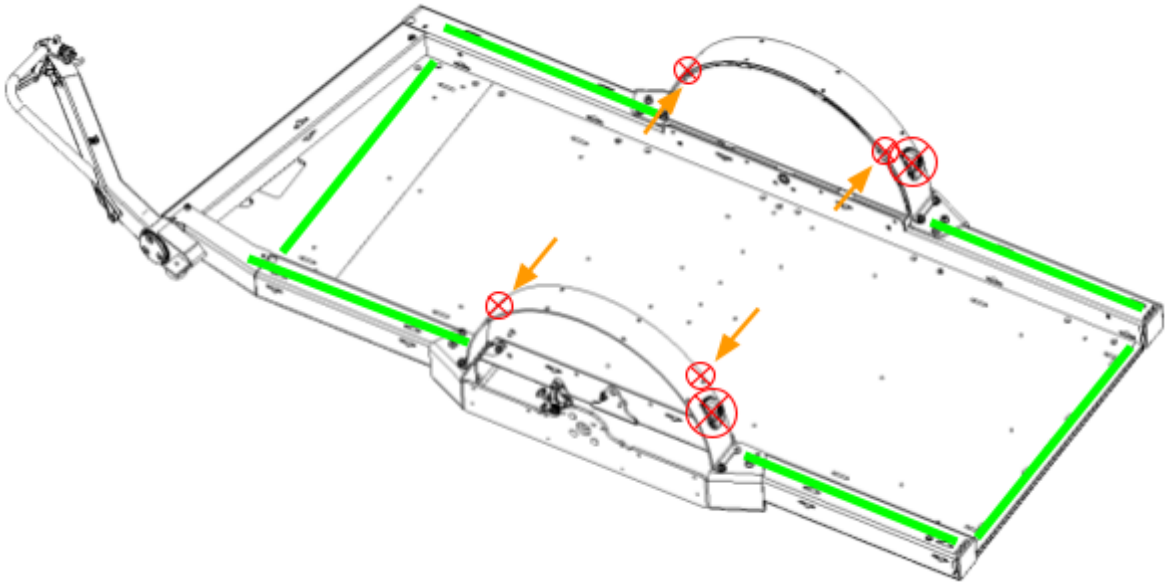

5. A deux personnes, porter le conteneur colis et le poser sur la remorque. Attention, choisissez le sens d'ouverture du caisson sur la remorque, le caisson peut se mettre ouverture à gauche ou à droite. Le caisson doit reposer sur les profilés et sur le plateau. Les joints doivent également appuyer sur les garde-boues.
6.
    a. Visser les vis M6 avec rondelles contact, stries côté tête de vis, dans les profilés de la Runner, serrer au couple de 5Nm
    b. Visser les vis M5 avec rondelles contact au niveau des garde-boues. Si les protections intérieures roues ne sont pas équipées d'écrous cages, installer côté roue un écrou frein M5.

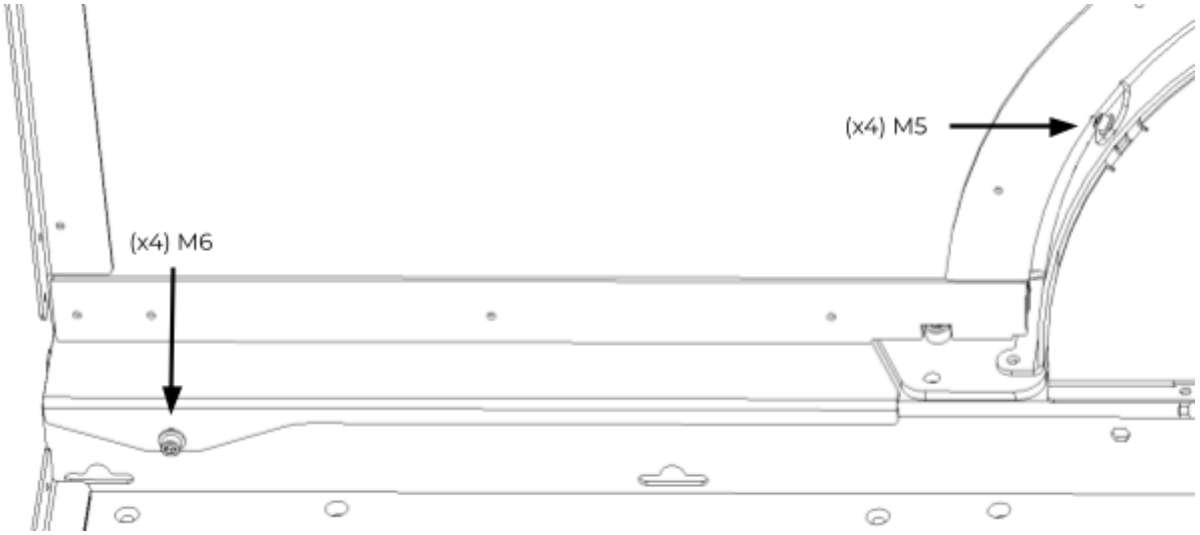

7. Remonter les roues si démontées, insérer l'axe jusqu'au bout en insérant bien carré dans carré. Remettre la vis + rondelle en maintenance l'axe et serrer avec une clé hexagonale 6mm au couple de 28Nm.

[English]
Inner wheel guards are mandatory with the parcel container. They must be fitted beforehand.
The box is designed to be fixed at 8 points, 4 on the Runner profiles and 4 on the mudguards. It is important to have all 8 points to ensure the safety and rigidity of the assembly.

Optional: remove the wheels if the inner wheel guards are not fitted with cage nuts. 6mm allen key.



1. *Install the inner wheel guards if they are not already fitted. Refer to the associated instructions, but do not fasten the two lower bolts that connect to the mudguard (orange arrows).*
2. *Remove the mudguard lights (8mm open-ended spanner).*
3. *If the inner wheel guards have already been fitted, remove the top 2 screws from the inner wheel guards (orange arrows).*
4. *Check that there is nothing protruding from the top of the Runner profiles or from the wooden deck of the Runner at the level of the green stripes.*
5. With two people, carry the parcel container and place it on the trailer. Be careful to choose the direction in which the box is opened on the trailer: it can be opened to the left or to the right. The box must rest on the profiles and on the platform. The seals must also rest on the mudguards.
6.
    a. Screw the M6 bolts with contact washers, grooved on the bolt head side, into the Runner profiles, tightening to a torque of 5Nm.
    b. Screw the M5 screws with contact washers into the mudguards. If the inner wheel guards are not fitted with cage nuts, fit an M5 lock nut on the wheel side.
7. Refit the wheels if dismantled, inserting the axle all the way through, making sure it fits square to square. Refit the screw + washer, maintaining the axle, and tighten with a 6mm hexagonal key to a torque of 28Nm.

Personnalisation - *Branding*

En option, nous pouvons réaliser la personnalisation de votre caisson, contactez-nous pour un devis. Nous pouvons vous fournir les fichiers aux bonnes dimensions pour créer votre support de communication. Environ 5m² jsusqu'à 9 zones.

Vous pouvez sticker avec un adhésif imprimé ou coller des bandes de Velcro sur le caisson et accrocher des panneaux plastiques alvéolés (ex Akyprint) imprimés pour des changements de design plus simples.

Le caisson est fait d'une structure de cornières aluminium et des panneaux plastiques (PP). De base les panneaux sont bruts de couleur gris RAL 7001.
Le stickage des panneaux est possible, mais leur énergie de surface est faible (faible accroche des adhésifs). Il est conseillé d'utiliser des films adhésifs spéciaux ou de poser une couche de primaire d'accrochage au préalable.

As an option, we can customise your container. Contact us for a quote. We can provide you with the right-sized files to create your communication medium. Approx. 5m² in 9 parts.

You can sticker with a printed adhesive or stick Velcro strips to the box and hang printed honeycomb plastic panels (e.g. Akyprint) for simpler design changes.

The box is designed with an aluminium angle frame and plastic panels (PP). The basic colour of the panels is grey RAL 7001.
Stick-on panels are possible, but their surface energy is low (adhesives have poor adhesion). We recommend using special adhesive films or primers.

Entretien - *Maintenance*

Vérins - *Gas springs*

Attention équipement sous pression ! Les vérins ne doivent pas subir de coup, déformation, flexion.
L'état de surface de la tige est un élément essentiel au bon fonctionnement du vérin. Ne pas abîmer la surface, en serrant la tige à la pince par exemple.
Les vérins ne nécessitent pas d'entretien particulier, ni graisse ni huile, ils sont conçus pour durer plusieurs années.
Si vous stockez longtemps le caisson sans utilisation, il est nécessaire d'actionner plusieurs fois les vérins tous les 6 mois et de les stocker à la verticale, tige vers le bas, donc caisson dans son sens d'utilisation.
--

Caution with pressurised equipment! *Gas springs must not be subjected to knocks, deformation or bending.*
The surface condition of the rod is essential to the correct operation of the cylinder. Do not damage the surface, for example by tightening the rod with pliers.
Cylinders require no special maintenance, no grease or oil, and are designed to last for many years.
If you store the box for a long time without using it, it is necessary to operate the gas springs several times every 6 months and to store them vertically, with the rod facing downwards, so that the box is in the direction in which it will be used.

Contactez support@fleximodal.fr pour plus d'aide sur l'entretien du conteneur.
--
Contact support@fleximodal.fr for more help about the container maintenance.

Option : Serrure RFID - *RFID lock*



La serrure RFID peut être installée d'origine sur demande et possibilité d'installation à posteriori par vos soins ou avec un revendeur.
Ouverture avec carte bracelet ou autre système RFID enregistré sur la serrure. Ou par code de 4 à 6 chiffres modifiable avec l'accès Master.

Fournie de base avec une carte Master et 2 cartes utilisateurs
Plus de cartes ou bracelet en option.
Une clé de secours est également fournie. L'accès à la serrure à clé est situé sous le cache qu'il faut retirer dévisser avec une clé hexagonale 2mm.

La serrure possède une autonomie prolongée (>10 000 cycles) grâce au mode ÉCO pour ouvrir la serrure : appuyer sur le bouton clé avant de passer une carte devant le lecteur puis tourner le bloc clé pour déverrouiller le caisson.
--
The RFID lock can be installed at the factory on request, or retrofitted by you or a dealer on site.
Opening with a wristband card or other RFID system registered on the lock. Or with a 4 to 6-digit code that can be modified with Master access.

Supplied as standard with a Master card and 2 user cards. More cards or wristbands optional.
A spare key is also supplied. Access to the key lock is located under the cover, which must be unscrewed with a 2mm hexagonal key.

The lock has extended autonomy (>10,000 cycles) thanks to ECO mode. To open the lock, press the key button before passing a card in front of the reader, then turn the key block to unlock the box.